HASZNÁLATI ÉS ÖSSZESZERELÉSI ÚTMUTATÓ Buggy A032



A termék stílusa és színe eltérhet a képen láthatótól.

Gyártási hely: Kína

Forgalmazza Magyarországon: Galaxis Elektromos Kisautók

Ez a használati útmutató fontos biztonsági, összeszerelési, használati és karbantartási információkat tartalmaz.

A járművet kizárólag olyan felnőtt szerelheti össze, aki elolvasta és megértette ezt a használati útmutatót.

A járművet az összeszerelés előtt és után is **3 év alatti gyermekek számára nem hozzáférhető helyen kell tárolni.**

Kérjük, őrizze meg ezt a használati útmutatót későbbi felhasználás céljából.

Az új elektromos gyermekjármű műszaki adatai

- **Méretek:** 135 × 95 × 80 cm
- **Ajánlott életkor:** 3 éves kortól
- **Maximális sebesség:** 6–9 km/h
- **Akkumulátor:** 24 V / 7 Ah
- **Töltő:** 24 V / 1000 mA
- **Az akkumulátor töltési ideje:** 8–12 óra
- **Maximális terhelhetőség:** 60 kg

Figyelmeztetések

- **36 hónapos (3 éves) kor alatti gyermekek számára nem alkalmas**, mivel apró alkatrészeket tartalmaz, amelyek fulladásveszélyt jelenthetnek, valamint a jármű maximális sebessége miatt.
- A termék apró alkatrészeket tartalmaz. Az összeszerelés során ezeket tartsa távol a gyermekektől.
- A játék élettartamának megőrzése érdekében kizárólag **száraz felületen** használja.
- A járművet **viharban vagy esőben használni tilos.**
- Ne használja közúti forgalomban, gépjárművek közelében, úszómedencék mellett vagy más veszélyes helyeken.
- A gyermek vezetés közben **mindig viseljen cipőt**, és a jármű ülésén ülve használja azt.
- A használat során **védőfelszerelés viselése kötelező**, különösen védősisak és könyök-, illetve térdvédő használata ajánlott.
- A játékot fokozott körültekintéssel kell használni. A biztonsági előírások figyelmen kívül hagyása a használó vagy más személyek sérüléséhez vezethet, illetve a gyártó által meghatározott veszélyeknek teheti ki a felhasználót. Ezek a veszélyek általában a játék alapjául szolgáló eredeti jármű működésével kapcsolatosak.
- Minden használat előtt ellenőrizze, hogy az alkatrészek és a kerekek megfelelően vannak-e rögzítve. Ennek elmulasztása elesést vagy balesetet okozhat.
- A jármű **csak felnőtt közvetlen felügyelete mellett** használható.
- Ha a jármű nincs használatban, **kapcsolja ki**.

Összeszerelés előtt

- Győződjön meg arról, hogy a főkapcsoló **„OFF” (Kikapcsolt)** állásban van az összeszerelés megkezdése előtt.
- Az összeszereléshez szükséges szerszámok:
    - Csillagcsavarhúzó *(nem tartozék)*
    - Kerékkulcs

Figyelem!

A jármű összeszerelése és használata előtt figyelmesen olvassa el az alábbi utasításokat.

1. Az első használat előtt **teljesen töltse fel az akkumulátort**.

2. A játékot **kizárólag felnőtt szerelheti össze**.
3. A jármű **3 évesnél idősebb gyermekek számára készült**.
4. A járművet kizárólag gyermekek használhatják. **Maximális terhelhetőség: 60 kg.**
5. A jármű **az ülésből, a kormány segítségével**, illetve **a távirányítóval** is irányítható.

Használati tudnivalók

6. A járművet **tilos** közúton, úszómedence közelében, **15%-nál nagyobb lejtőn**, sötétben vagy más kedvezőtlen környezeti körülmények között használni.
7. A gyermekek a járművet **kizárólag felnőtt közvetlen felügyelete mellett** használhatják.
8. A használat megkezdése előtt ismertesse meg a gyermeket a jármű felépítésével és kezelésével. Tudnia kell:
    - hogyan kell elindulni,
    - hogyan kell a járművet irányítani,
    - hogyan kell biztonságosan megállni.

    Kérjük, őrizze meg ezt a használati útmutatót későbbi felhasználás céljából.

9. A jármű **nem alkalmas füves területen történő használatra.**

A jármű akkumulátorának töltési útmutatója

Az első használat előtt az új akkumulátort feltétlenül töltse legalább 12 órán keresztül!

1. Csatlakoztassa a töltő csatlakozóját a műszerfalon található töltőaljzathoz.
2. Ezután csatlakoztassa a töltőt a **120–240 V-os hálózati aljzathoz**.
3. Az első feltöltés után a további töltések ajánlott időtartama **8–10 óra**, de **soha ne haladja meg a 15 órát**, mert az akkumulátor károsodhat, illetve szivároghat.

FIGYELEM!

- A töltést **azonnal meg kell szakítani**, ha bármilyen rendellenes jelenséget észlel.
- Az akkumulátort **15 óránál hosszabb ideig tölteni tilos.**
- A túl hosszú töltés az akkumulátor károsodását, deformálódását vagy az elektrolit kifolyását okozhatja.
- Ne használja a járművet, ha az akkumulátor lemerülésére utaló jelek tapasztalhatók (például a jármű lassan halad), mert ez jelentősen csökkenti az akkumulátor élettartamát.

- Ha az akkumulátor lemerült, **a lehető leghamarabb töltse fel.**
- Ha a jármű hosszabb ideig nem lesz használatban, az akkumulátort előtte **teljesen fel kell tölteni.**
- Hosszabb tárolás esetén **3 havonta egyszer** töltse fel az akkumulátort, majd **csatlakoztassa le a jármű elektromos rendszeréről.**
- Az akkumulátort kizárólag ehhez a járműhöz használja.
- Az akkumulátort **csak a mellékelt töltővel** szabad tölteni.
- Töltés közben természetes, hogy a töltő és az akkumulátor felmelegszik. Ha azonban rendellenesen felforrósodnak, azonnal húzza ki a töltőt a hálózatból, és ellenőrizze, hogy nem sérült-e meg valamelyik alkatrész.

Biztosíték

Ha a jármű nem működik, és az akkumulátort sem lehet feltölteni, ellenőrizze, hogy **nem égett-e ki a biztosíték.**

- A biztosíték **az ülés alatt, az akkumulátor közelében** található.
- Csatlakoztassa a töltő dugóját a töltőcsatlakozóba.
- Nyomja le a gázpedált – a járműnek el kell indulnia.
- Ha a töltő kihúzása után a jármű továbbra sem indítható el, akkor valószínűleg **a biztosíték meghibásodott**, és azt egy új, azonos típusú biztosítékra kell cserélni.

Fontos biztonsági tudnivalók

- A jármű haladása közben **tilos azonnal irányt váltani** (előremenetből hátramenetbe vagy fordítva). Először mindig **állítsa meg teljesen a járművet**, és csak ezután kapcsoljon ellenkező menetirányba. Ellenkező esetben a jármű motorja károsodhat.
- A jármű használatához mindig **biztonságos helyet** válasszon. Ne használja közúton, utcán, meredek emelkedőn vagy lejtőn, illetve úszómedence vagy más vízfelület közelében.
- **Viharban vagy villámlás idején** a jármű használata tilos.
- Ha a járművet hosszabb ideig nem használják, **csatlakoztassa le az akkumulátort**, hogy elkerülje annak teljes lemerülését.

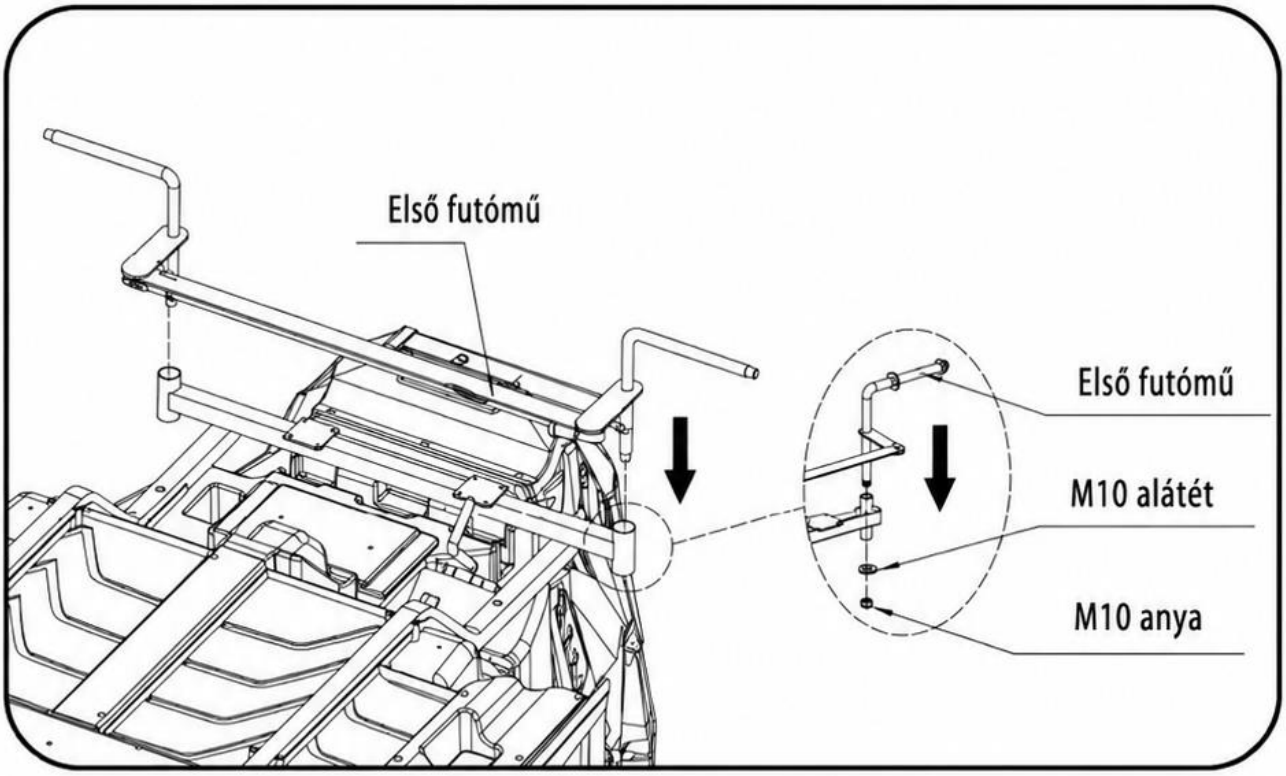

1. Illessze az első futóművet a jármű vázához.
2. Rögzítse a képen látható módon az M10-es alátéttel és anyával.

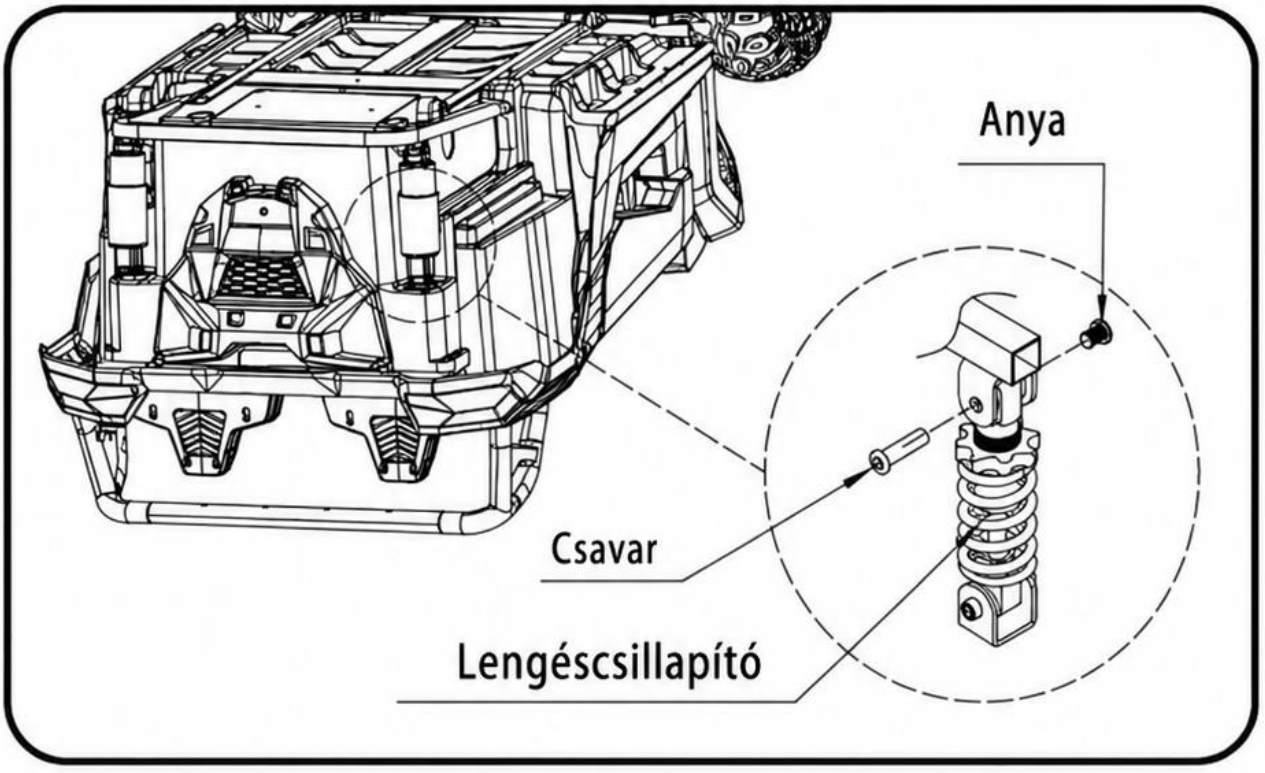

1. Távolítsa el a hátsó lengéscsillapítón található rögzítőelemet.
2. Szerelje fel a lengéscsillapítót a képen látható helyzetben, majd rögzítse a csavarral és az anyával.

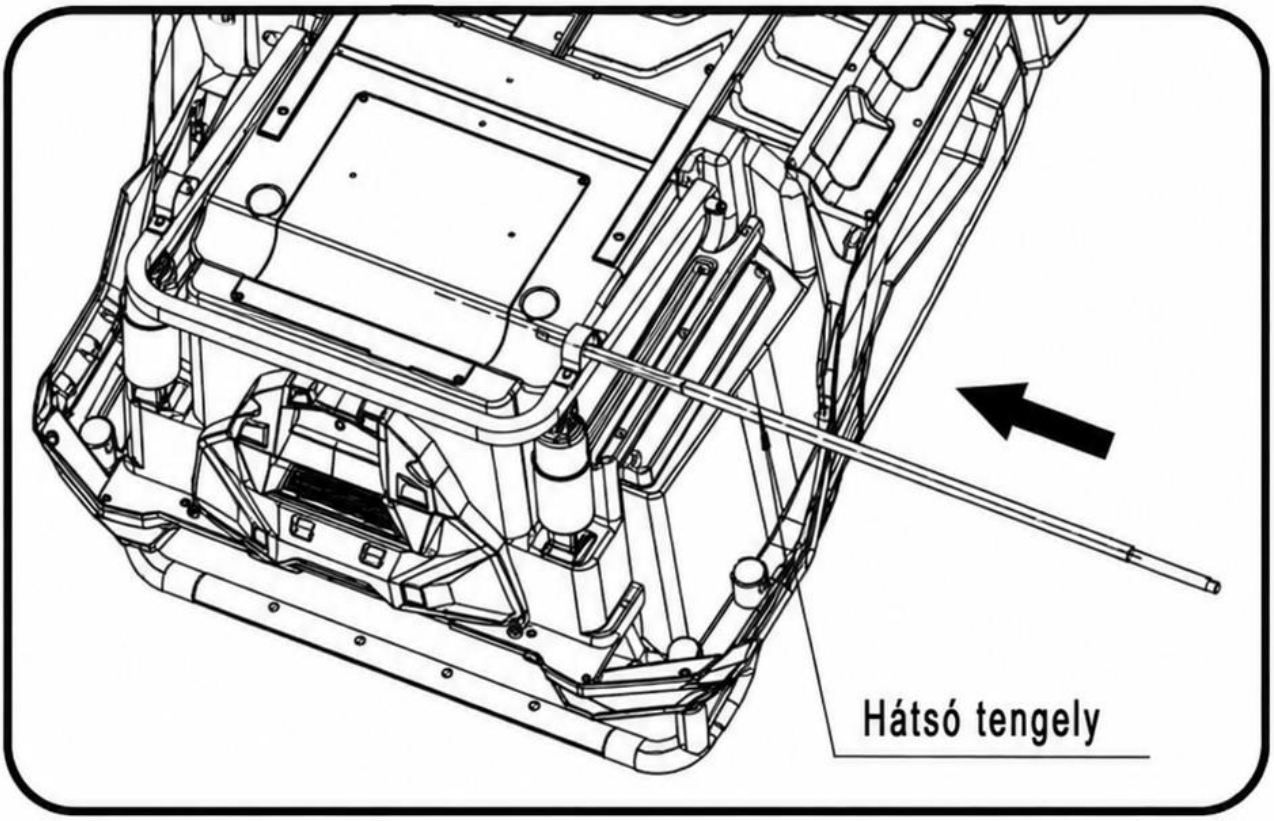

1. Vezesse át a hátsó tengelyt a hátsó rész nyílásain keresztül

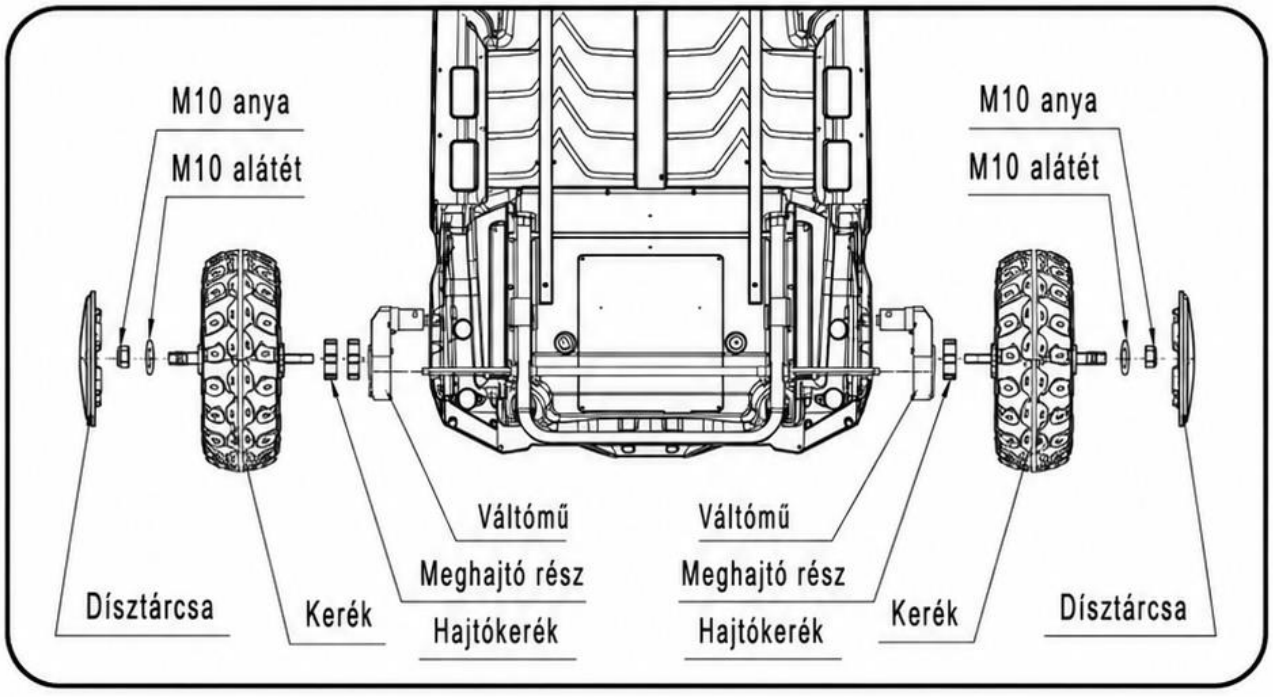

1. Helyezze fel a motorokat a hátsó tengelyre
2. Szerelje fel a kerekeket a motorok tengelyére
3. Helyezze fel az alátétet, majd húzza meg az anyát
4. Helyezze fel a dísztárcsát

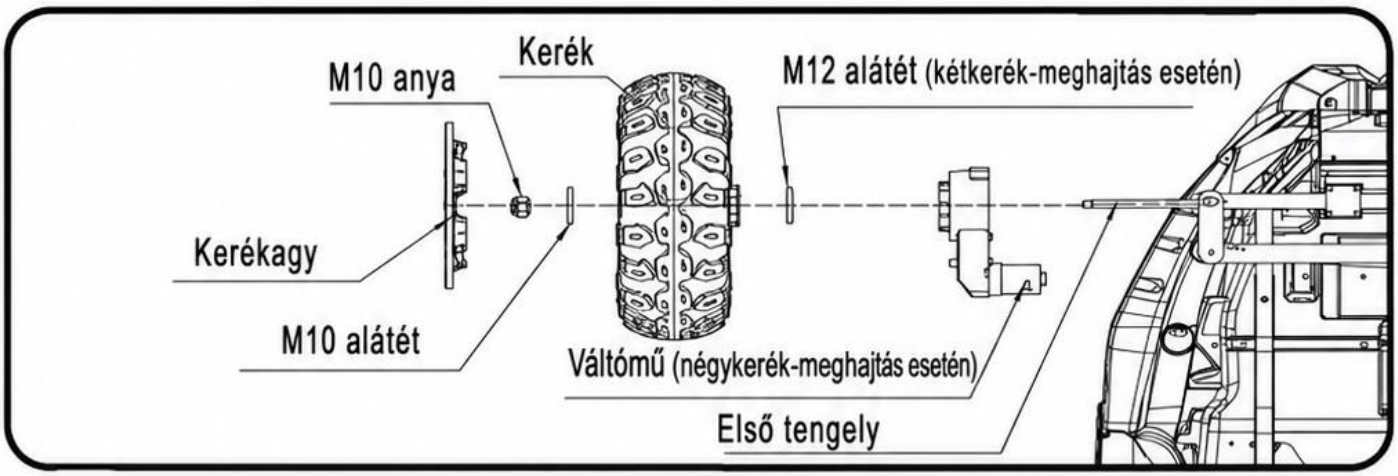

1. Szerelje fel a motorokat az első tengelyre
2. Helyezze fel a kerekeket a tengelyre
3. Helyezze fel az alátétet, majd húzza meg az anyát
4. Szerelje fel a dísztárcsát (kerékagytakarót)

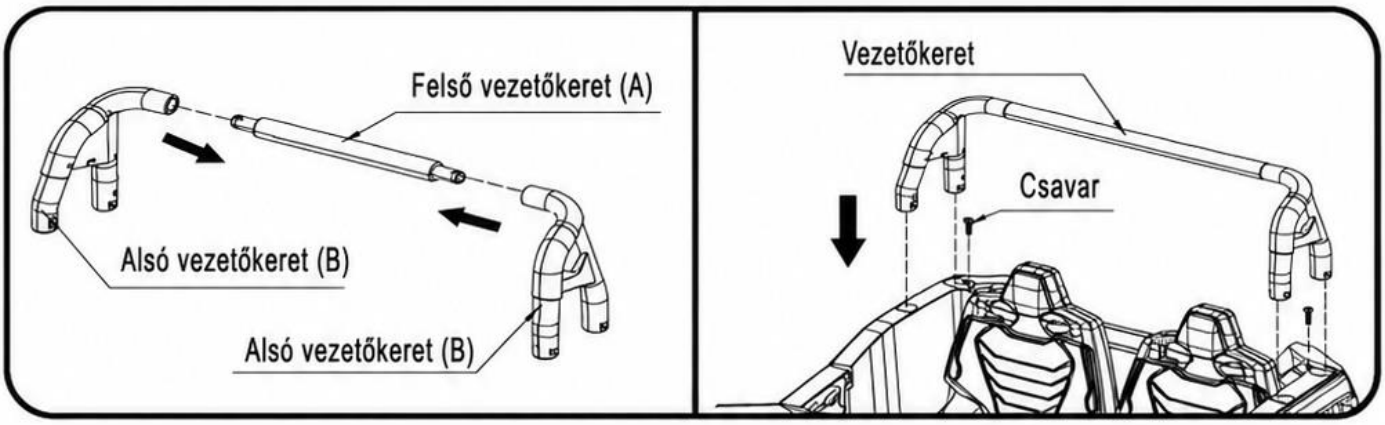

1. Szerelje össze a hátsó keretet a képen látható módon
2. Helyezze fel a jármű vázára
3. Rögzítse a csavarokkal

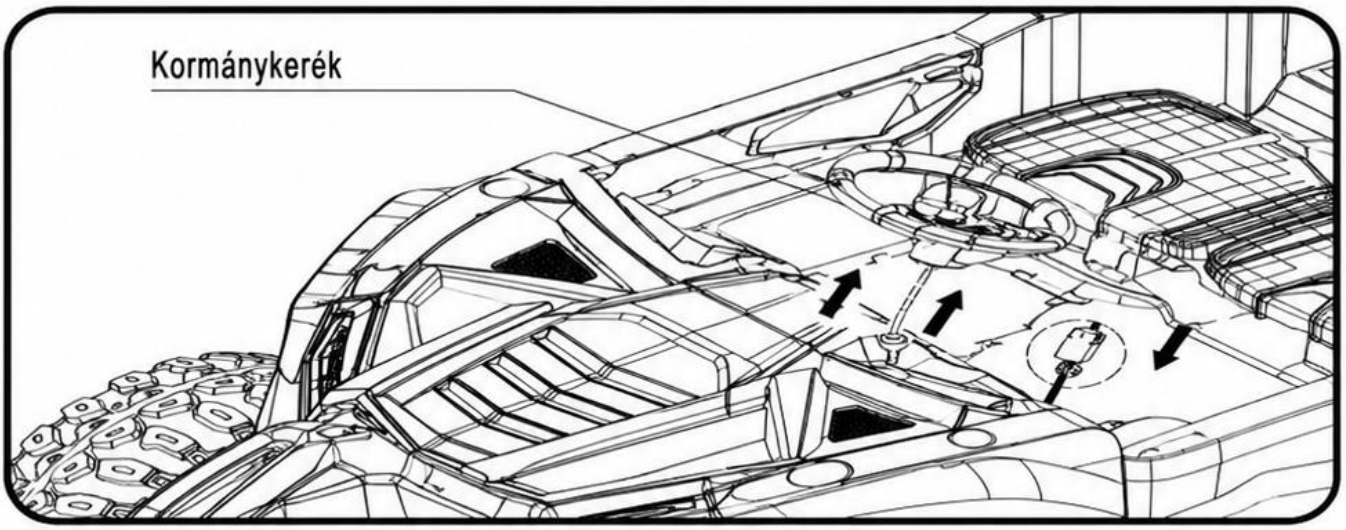

1. Csatlakoztassa a kormánykerék csatlakozóját a jármű vázában található aljzathoz
2. Szerelje fel a kormánykereket a tengelyre

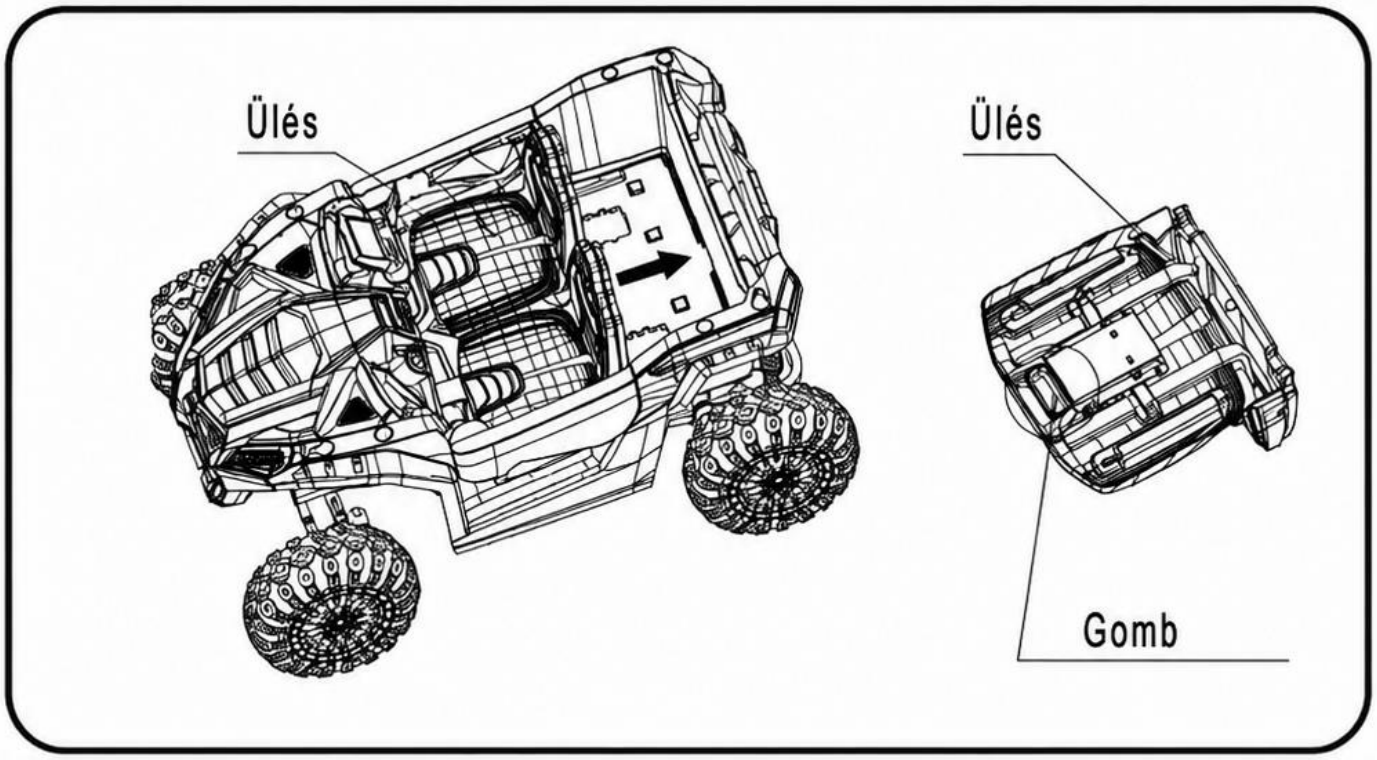

1. Helyezze be az ülést a jármű vázába.
2. Rögzítse az ülést.

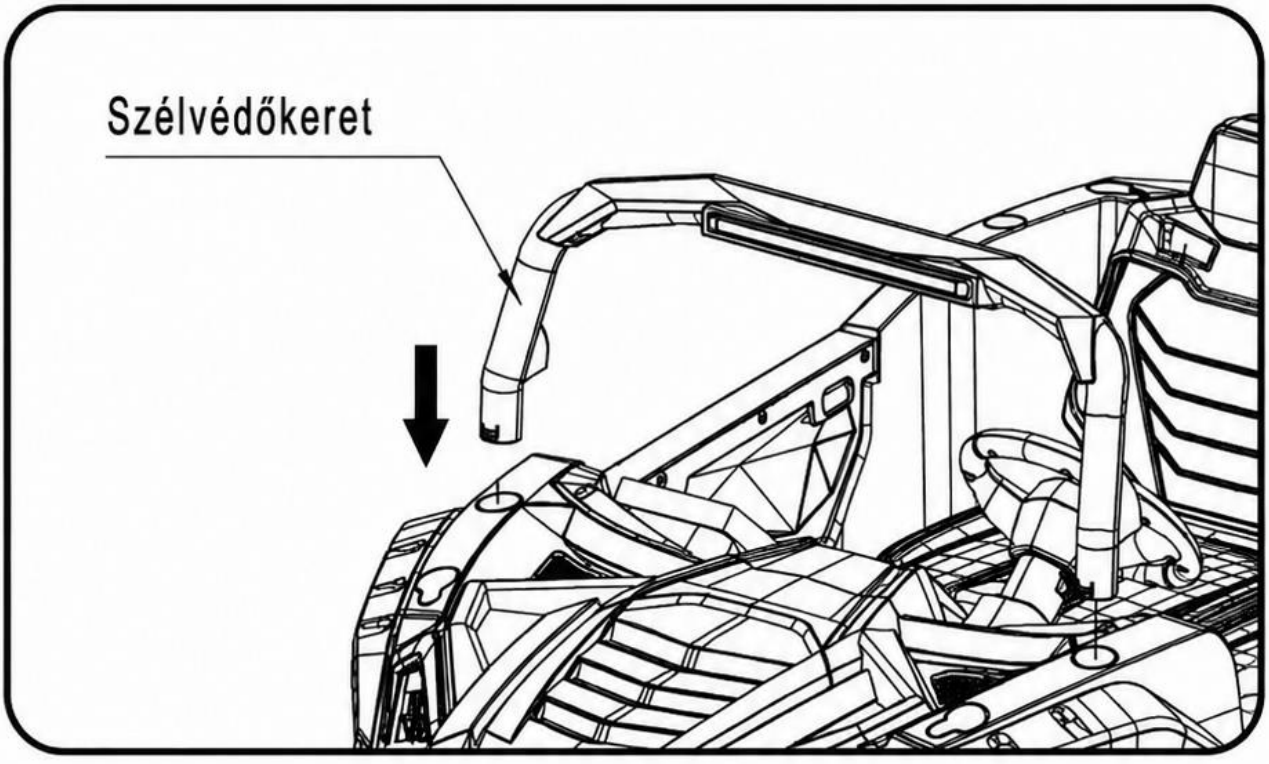

1. Helyezze a szélvédőkeretet a jármű vázának elülső részére.
2. Rögzítse a helyén a bepattintással.

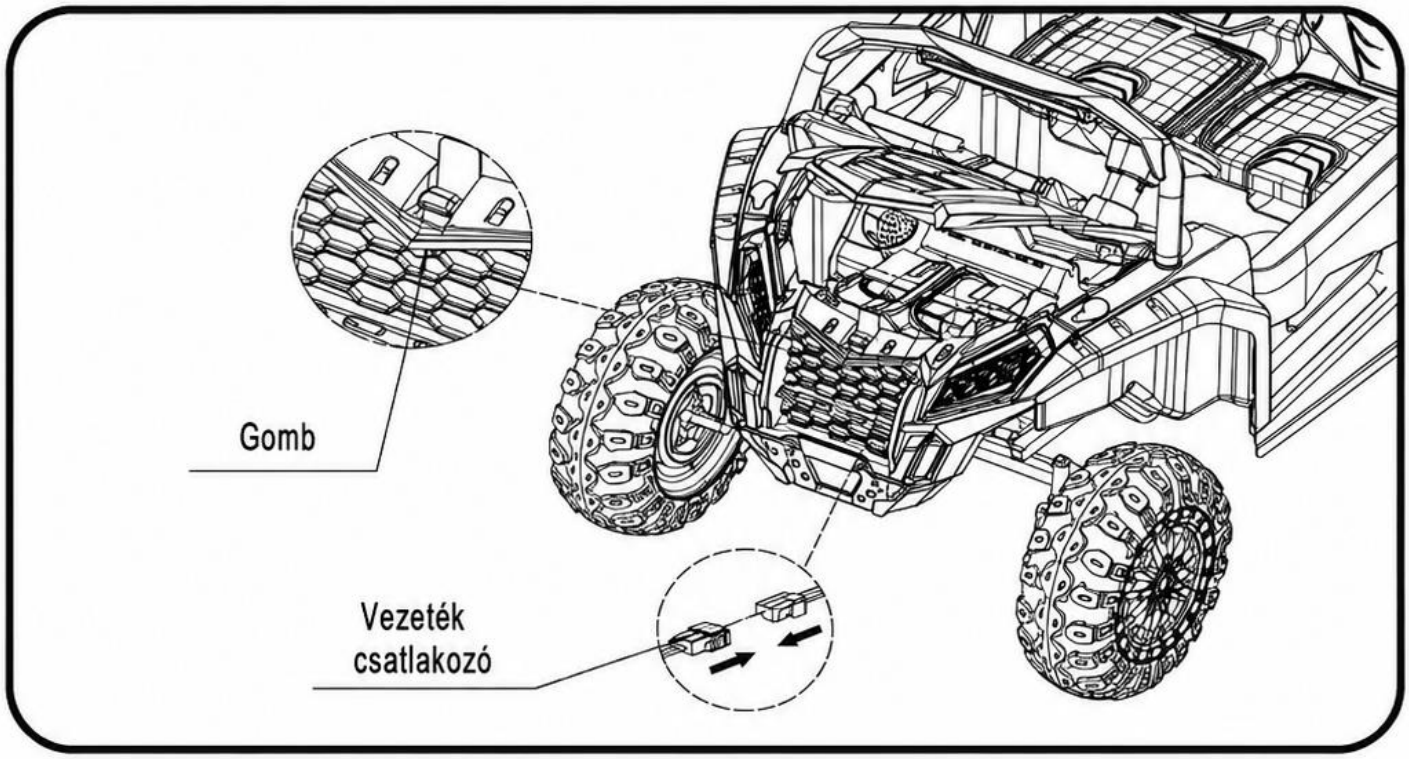

1. Csatlakoztassa a vezetékeket a jármű eleje alatti területen.

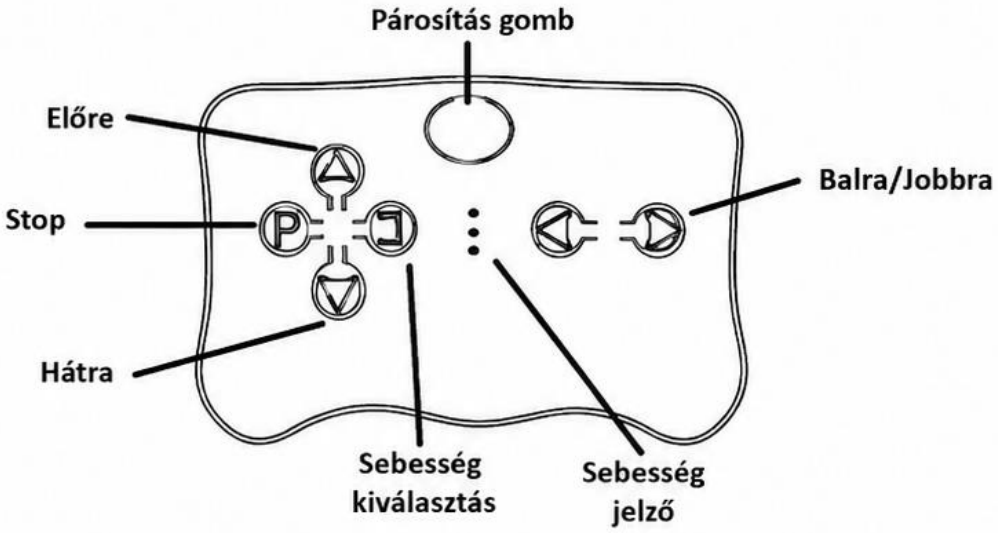

Nyissa fel a távirányító elemtartó fedelét, és helyezzen be két darab AAA típusú elemet.

FIGYELEM: Az elemek nem tartozékok!

1. A távirányító párosítása: Nyomja meg a párosítás gombot 2–4 másodpercig, majd kapcsolja be a jármű vezérlőpanelén található főkapcsolót. Ha a sebességjelző LED alacsony sebességen hosszú fényre vált, az sikeres párosítást jelez. Ha csak villog, az azt jelenti, hogy a párosítás nem sikerült. Cserélje ki az elemeket, és ismételje meg a fenti lépéseket.

1. Vészfékezés: Nyomja meg a „Stop" gombot a jármű megállításához, majd nyomja meg újra a gombot a fék feloldásához.

2. Sebességválasztás: A „Sebesség kiválasztás" gombbal három különböző sebességfokozat választható.

FIGYELEM: Előremenetben a jármű csak alacsony sebességgel működik.

KARBANTARTÁS

A gyermek biztonsága érdekében a járművet rendszeresen ellenőrizni és megfelelően karbantartani kell.

- Minden használat előtt ellenőrizze, hogy minden alkatrész megfelelően rögzítve van-e.
- Ne tárolja a járművet hosszabb ideig nedves, hideg vagy túl magas hőmérsékletű helyen.
- Kerülje a jármű túlterhelését.

A JÁRMŰ ELINDÍTÁSA

1. Állítsa az **ON/OFF** kapcsolót **ON** állásba.
2. Állítsa az **Előre / Hátra** kapcsolót a kívánt menetirányba:
    - **Előre**, ha előre szeretne haladni.
    - **Hátra**, ha hátrafelé szeretne haladni.
3. Nyomja le a gázpedált.
4. Nagyobb sebesség kiválasztásához először állítsa meg a járművet, majd kapcsolja át a sebességválasztó kapcsolót, ezután ismét nyomja le a gázpedált.
5. A kormánykeréken található gomb megnyomásával aktiválható a duda vagy a zenelejátszás.

HIBAELHÁRÍTÁS

1. A jármű nem működik

- Ellenőrizze, hogy a főkapcsoló **ON** állásban van-e.
- Ellenőrizze, hogy a piros vezetéken található biztosíték nem égett-e ki.
- Ellenőrizze, hogy minden elektromos csatlakozás megfelelően csatlakozik-e.
- Ellenőrizze, hogy nem akadályozza-e valami a kerekek szabad forgását.

2. A jármű nagyon lassan halad

- Ellenőrizze, hogy az akkumulátor megfelelően fel van-e töltve.
- Ellenőrizze, hogy a jármű nincs-e túlterhelve.

BIZTONSÁGI ELŐÍRÁSOK

1. Az akkumulátort kizárólag **felnőtt személy töltheti**, gyermek nem.
2. Az akkumulátor töltése előtt ajánlott ellenőrizni, hogy az akkumulátor megfelelően lemerült-e. Ez hozzájárulhat az akkumulátor hosszabb élettartamához.
3. A jármű haladása közben **tilos azonnal menetirányt váltani** (előremenetből hátramenetbe vagy fordítva), és azonnal ellenkező irányba elindulni. Először mindig állítsa meg teljesen a járművet, és csak ezután váltson menetirányt. Ennek elmulasztása a jármű motorjának meghibásodását okozhatja.

   A járművet mindig biztonságos helyen használja. Ne közlekedjen vele utcán, közúton, meredek emelkedőn vagy lejtőn, illetve úszómedence vagy más vízfelület közelében.

4. **Vihar vagy villámlás idején** a jármű használata tilos.
5. Ha a járművet hosszabb ideig nem használják, **csatlakoztassa le az akkumulátort**, hogy elkerülje annak teljes lemerülését.
6. A járművet **tilos** közúton, utcán, lejtős felületen vagy egyéb nehéz terepviszonyok között használni.
7. A járművet **homokos vagy kavicsos talajon használni tilos.**
8. Az akkumulátort **kizárólag felnőtt személy töltheti.**
9. A gyermekek a járművet **csak felnőtt folyamatos felügyelete mellett** használhatják.

FONTOS FIGYELMEZTETÉS!

TILOS menet közben az „ELŐRE ↔ HÁTRA” kapcsolót átváltani!

A menetirány-váltó kapcsoló menet közbeni átkapcsolása a vezérlőegység vagy a motor károsodását, illetve kiégését okozhatja. A menetirány megváltoztatása előtt mindig állítsa meg teljesen a járművet.

Az elhasználódott készülékek és akkumulátorok ártalmatlanítása

Ez a készülék kiváló minőségű anyagokból és alkatrészekből készült, amelyek újrahasznosíthatók és ismételten felhasználhatók.

Amennyiben a terméken az **áthúzott hulladékgyűjtő tartály** jelölés található, az azt jelenti, hogy a termék az **Európai Unió elektromos és elektronikus berendezések hulladékairól szóló irányelvének** hatálya alá tartozik.

Az elektromos és elektronikai hulladékok gyűjtőhelyeiről a helyi önkormányzatnál vagy a hulladékgazdálkodási szolgáltatónál kérhet tájékoztatást.

Kérjük, tartsa be a helyi hulladékkezelési előírásokat, és **ne dobja a készüléket a háztartási hulladék közé**. Az előírások betartása hozzájárul a környezet és az emberi egészség védelméhez.

A termék akkumulátort tartalmaz, amelyet **nem szabad a háztartási hulladékkal együtt kidobni**. Javasoljuk, hogy tájékozódjon a használt akkumulátorok szelektív gyűjtésére vonatkozó helyi szabályokról, mivel azok megfelelő kezelése csökkenti a környezetre és az emberi egészségre gyakorolt káros hatásokat.

Az akkumulátor eltávolítását mindig **szakképzett személy** végezze.

Környezetvédelem

A gyártó mindent megtett annak érdekében, hogy a csomagolás a lehető legkevesebb felesleges anyagot tartalmazza.

A felhasznált csomagolóanyagok három fő csoportba sorolhatók:

- **kartonpapír** (doboz),
- **polisztirolhab** (védőelemek),
- **polietilén** (fólia és műanyag tasakok).

A készülék olyan anyagokból készült, amelyek szakszerű feldolgozás esetén újrahasznosíthatók. Kérjük, a csomagolóanyagok és a készülék ártalmatlanításakor tartsa be az adott országban érvényes hulladékkezelési előírásokat.

Forgalmazza

DVD Galaxis Kft

Cím:
8200 Veszprém, Aulich L. u. 26

Adószám : 13653512-2-19

Telefon: +36 30 9697479