KÉRJÜK, OLVASSA EL AZ ÚTMUTATÓT!

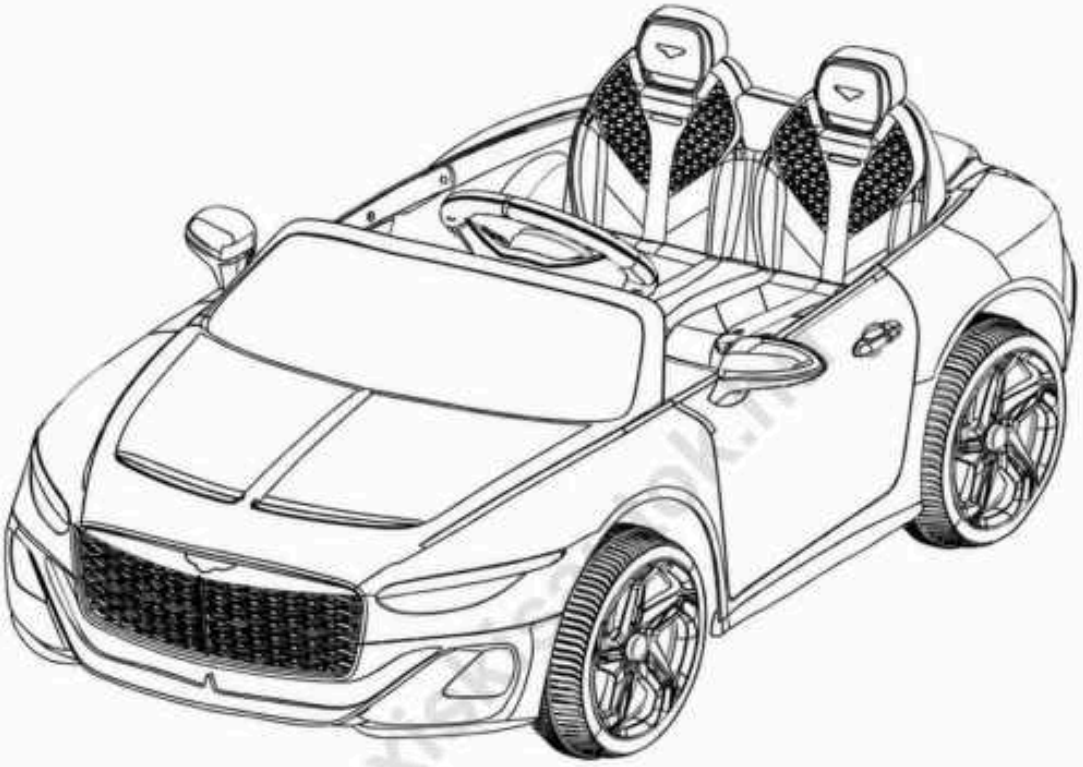

Stílusok és színek eltérhetnek

◎ Ajánlott életkor: 1–3 év ◎

Maximális terhelhetőség: 30 kg ◎

Felnőtt összeszerelés szükséges

HASZNÁLATI ÚTMUTATÓ

GALAXIS

ELEKTROMOS KISAUTÓK ÜZLET ÉS WEBÁRUHÁZ

galaxiskisautok.hu



Használat előtt
15-18 órán keresztül
töltse fel.

Az első feltöltés után
kövesse az ajánlott normál
töltési időt.



BIZTONSÁG

A használati útmutatót és a csomagolást meg kell őrizni, mert fontos információkat tartalmaz.

MEGJEGYZÉS: A legjobb teljesítmény érdekében csak sík és kemény felületeken használja ezt a járművet.

AJÁNLOTT ÉLETKOR: 1-3 éves korig

TEHERBÍRÁS: 30 KG, egy gyerek számára (összesen) a maximális súlyhatár

Az alábbi biztonsági kockázatok súlyos sérülést vagy halált okozhatnak:

- Ez a termék apró alkatrészeket tartalmaz. Az összeszerelés közben tartsa távol a gyermekeket. Ügyeljen arra, hogy a jármű aljáról eltávolítsa az összes csomagolóanyagot és alkatrészt.
- Soha ne nyissa fel az akkumulátort. Az akkumulátorok ólmot és ólomvegyületeket (savakat) tartalmaznak.
- A végtagok, a haj és a ruházat beakadhat a mozgó alkatrészekbe. Mindig viseljen cipőt, tartsa távol a végtagokat a mozgó alkatrészektől, és ne viseljen laza ruházatot a jármű használata közben.
- Ez a jármű nem rendelkezik fékekkel vagy fékezési képességgel. Használat közben soha ne hagyja felügyelet nélkül a gyermeket. Ne használja olyan helyen, ahol fékezési képességre lehet szükség, mert ez az irányítás elvesztéséhez vezethet, ami súlyos sérülést vagy halált okozhat.
- A jármű használata az utcák, gépjárművek, lépcsők, vízfelületek, lejtős felületek, dombok, nedves területek, gyúlékony gőzök, sikátorok, éjszaka vagy sötétben váratlan balesethez vezethet.
- A jármű használata nem biztonságos körülmények között, például hóban, esőben, laza szennyeződésben, sárban, homokban vagy kavicsos területen váratlan balesethez vezethet, például felboruláshoz, és károsíthatja az elektromos rendszert vagy az akkumulátort.
- Ne használja a járművet nem biztonságos módon. Példák többek között, de nem kizárólagosan:
  - a jármű húzása egy másik járművel vagy hasonló eszközzel
  - egynél több gyermek szállítása
  - a felhasználó tolása
  - nem biztonságos sebességgel történő haladás
- Az elektromos játékhoz használt akkumulátortöltőt rendszeresen ellenőrizni kell a tápkábel, a csatlakozó, a burkolat és egyéb részek sérüléseinek szempontjából, és sérülés esetén addig nem szabad használni, amíg a sérülést meg nem javították.

AKKUMULÁTOR FIGYELMEZTETÉSEK

Az alábbi biztonsági kockázatok súlyos sérülést vagy halált okozhatnak:

- A mellékelt újratölthető akkumulátortól és töltőtől eltérő akkumulátor vagy töltő használata tüzet vagy robbanást okozhat. Kizárólag a mellékelt akkumulátort és töltőt használja.
- Az újratölthető akkumulátor és töltő bármilyen más termékhez történő használata túlmelegedést, tüzet vagy robbanást okozhat. Soha ne használja a mellékelt újratölthető akkumulátort és töltőt más termékkel.
- Töltés közben robbanásveszélyes gázok keletkeznek. Az akkumulátort jól szellőző helyen töltse. Ne töltse az akkumulátort hőforrás vagy gyúlékony anyagok közelében.
- A pozitív és negatív érintkezők közötti érintkezés tüzet vagy robbanást okozhat. Kerülje az érintkezők közvetlen érintkezését. Az akkumulátor vezetékeknél vagy a töltőnél fogva történő felemelése károsíthatja az akkumulátort, és tüzet okozhat. Mindig az akkumulátor tokjánál vagy fogantyújánál fogva emelje fel.
- Az akkumulátorra kerülő folyadék tüzet vagy áramütést okozhat. Mindig tartsa távol az összes folyadékot az akkumulátortól, és tartsa az akkumulátort szárazon. Az akkumulátor szivárgásával (ólomsavval) való érintkezés vagy kitettség súlyos sérülést okozhat. Ha érintkezés vagy kitettség történik, azonnal hívja orvosát. Ha a vegyszer a bőrre vagy a szembe kerül, öblítse le hideg vízzel 15 percig. Ha a vegyszert lenyelte, azonnal adjon az érintett személynek vizet vagy tejet. Ne adjon vizet vagy tejet, ha a beteg hány vagy csökkent az éberségi szintje. Ne hánytasson.
- Az akkumulátor pólusok, érintkezők és kapcsolódó tartozékok ólmot és ólomvegyületeket (savakat) tartalmaznak.
- Az elektromos áramkör rendszerének megváltoztatása vagy módosítása áramütést, tüzet vagy robbanást okozhat, és maradandó károsodást okozhat a rendszerben. A töltőben található szabadon lévő vezetékek és áramkörök áramütést okozhatnak. Mindig tartsa zárva a töltő burkolatát.

FELHASZNÁLÓI FIGYELMEZTETÉSEK

Az alábbi biztonsági kockázatok súlyos sérülést vagy halált okozhatnak:

- Soha ne hagyja felügyelet nélkül a gyermeket.
- A jármű használata közben mindig üljön az ülésben.
- Tartsa távol a kezét, haját és ruházatát a mozgó alkatrészektől.
- A jármű használata közben mindig viseljen cipőt.
- Egyszerre legfeljebb két gyermek tartózkodhat a járműben.
- 3 éves kor alatti gyermekek nem használhatják a járművet.
- Csak sík, egyenes talajon használja a járművet.
- Ne közlekedjen úszómedencék vagy más vízfelületek közelében, lejtőkön vagy meredek emelkedőkön/lejtőkön.
- Ne vezesse a járművet laza talajon, sárban, homokban, apró kavicsos felületen vagy nedves felületen.
- Ne vezesse a járművet utcákon vagy autók közelében.

galaxiskisautok.hu

MŰSZAKI ADATOK

Tétel	Specifikáció
Akkumulátor	12V
Motor	12V
Ajánlott életkor	3-8 év
Maximális terhelhetőség	30 KG
Méretek	108*63*45 cm
Sebesség	2-4 km/h (12 V)
Menetidő	0,5 óra / töltési idő 8-12 óra
Töltő	Kimenet: DC 12V

SZÜKSÉGES SZERSZÁM



CSAVARHÚZÓ
(HOZZA MAGÁVAL)

2 FŐS ÖSSZESZERELÉS

KÖRÜLBELÜL 45 PERC ÖSSZESZERELÉS

VASALATOK

1 — ϕ10 ALÁTÉT



6 DB

2 — ϕ 10 ALÁTÉT (RUGÓS)



4 DB

3 — M4*12mm CSAVAR



22 DB

ALKATRÉSZEK

A — ELSŐ KEREKEK



4 DB

B — SZÉLVÉDŐ



1 DB

C — KERÉKTÁRCSÁK



4 DB

D — VISSZAPILLANTÓ TÜKÖR (BAL/JOBB)



1 KÉSZLET

E — ÜLÉS



1 KÉSZLET

F — KORMÁNYKERÉK



1 DB

G — HÁTSÓ TÁMASZOK



1 KÉSZLET

H — TÁVIRÁNYÍTÓ



1 DB

I — TÖLTŐ



1 DB

J — SEBESSÉGVÁLTÓ

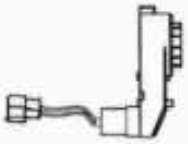

2 DB

K — HÁTSÓ TENGELY

1 DB

L — KAROSSZÉRIA



1 DB

galaxiskisautok.hu

TERMÉK ÖSSZESZERELÉSE

Az ábra szerint: Helyezze az autó elejét a karosszériára, és rögzítse csavarokkal.

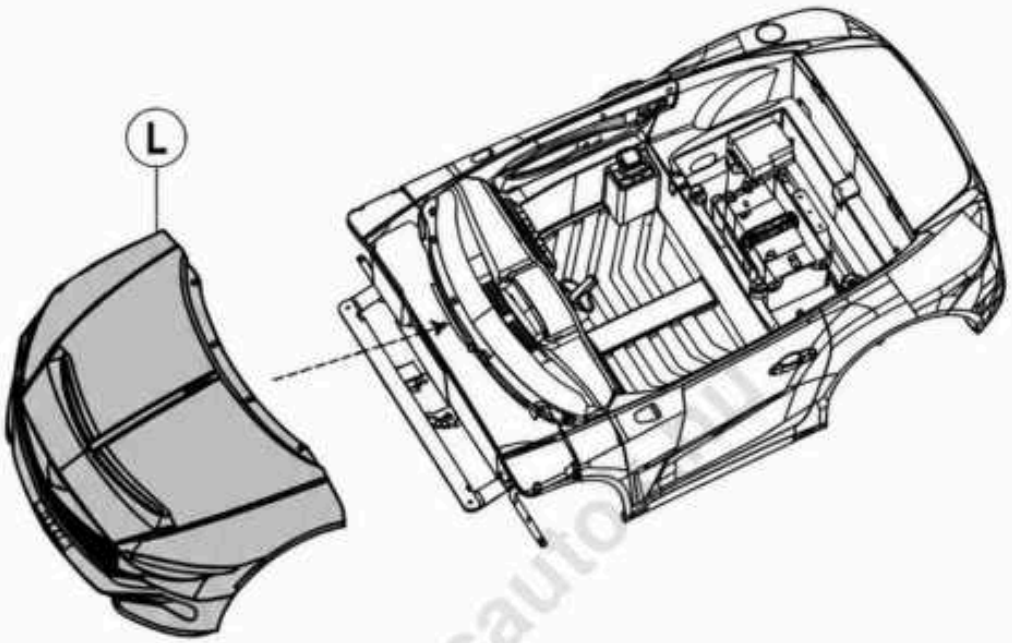

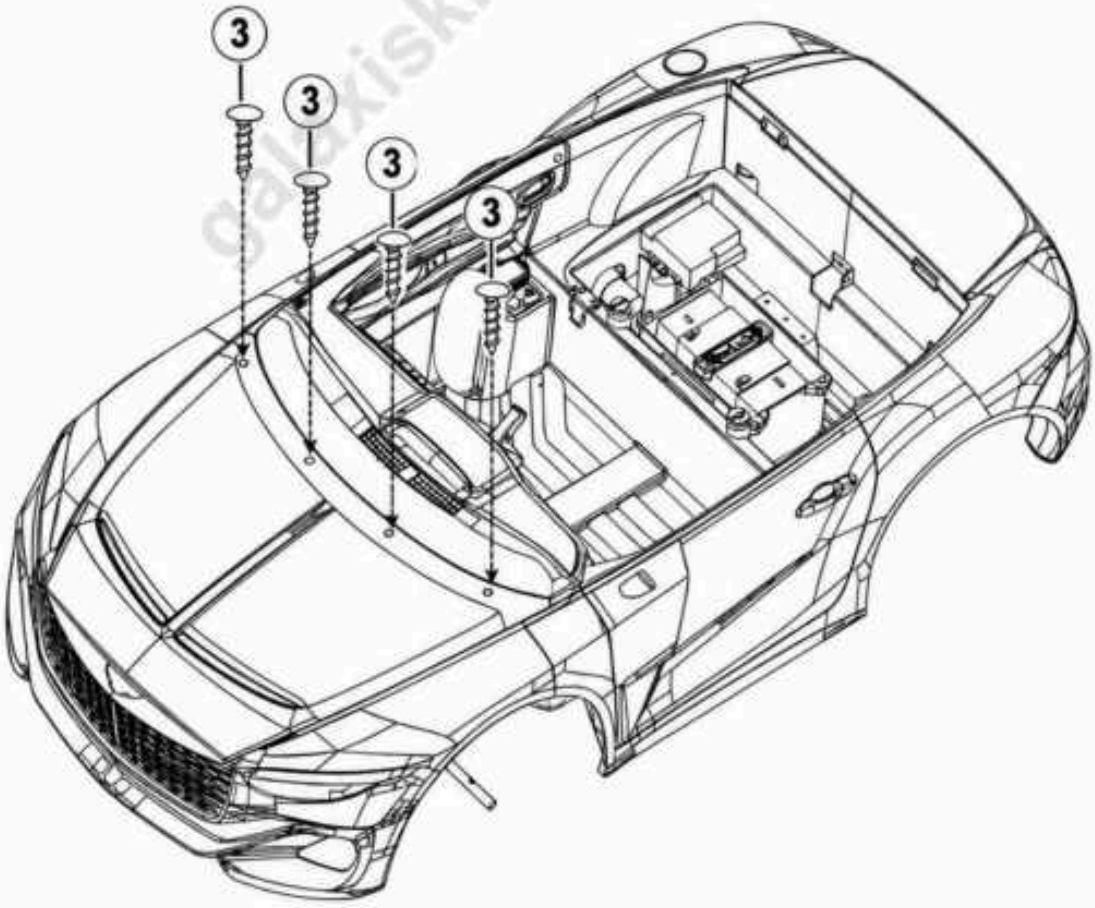

galaxiskisautó.hu

TERMÉK ÖSSZESZERELÉSE

Az ábra szerint: Fordítsa meg a karosszériát, és rögzítse csavarokkal.

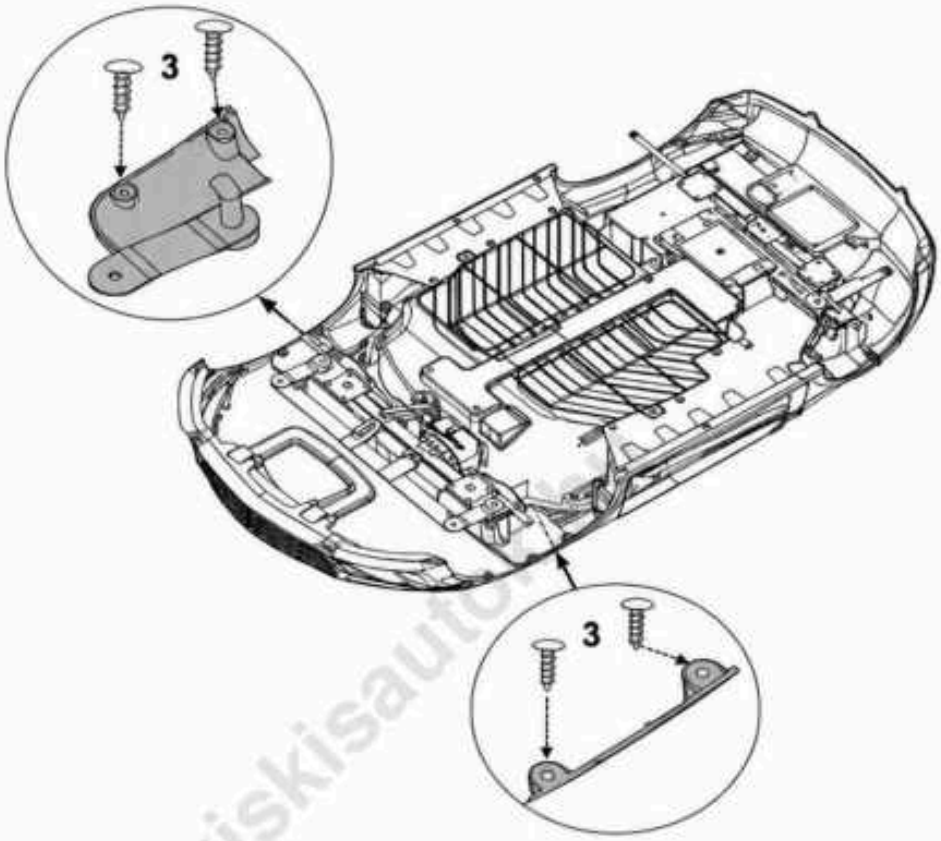

Az ábra szerint: Csatlakoztassa a világítás csatlakozó vezetékét.

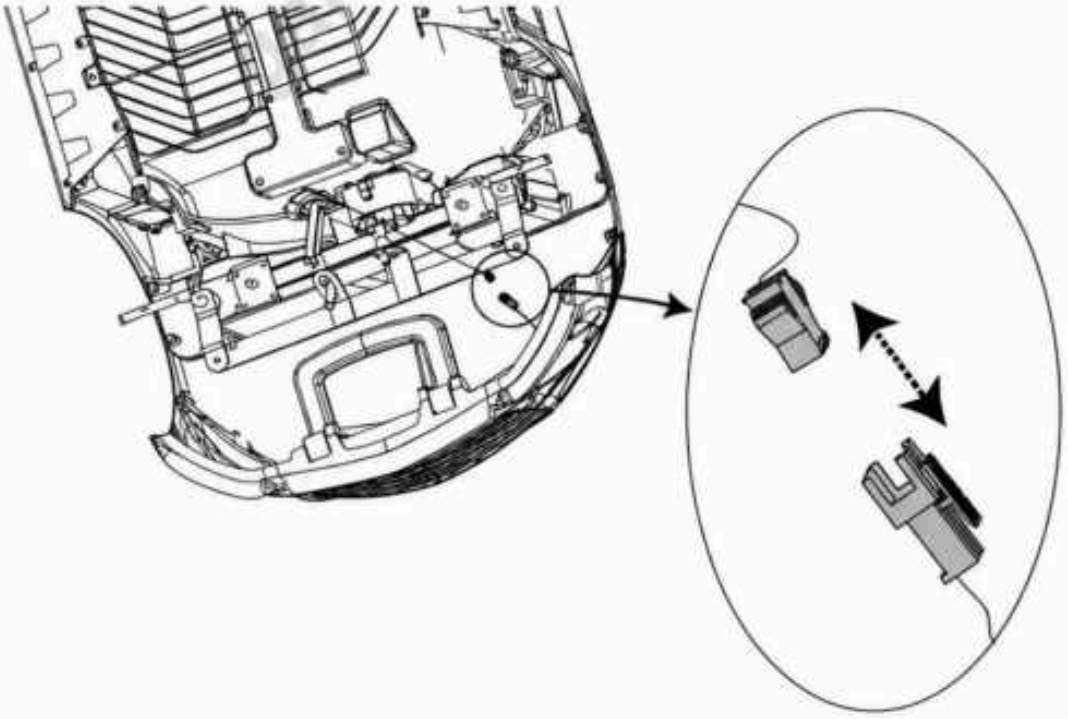

TERMÉK ÖSSZESZERELÉSE

Az ábra szerint: Helyezze az első tartóelemeket a jármű testébe.

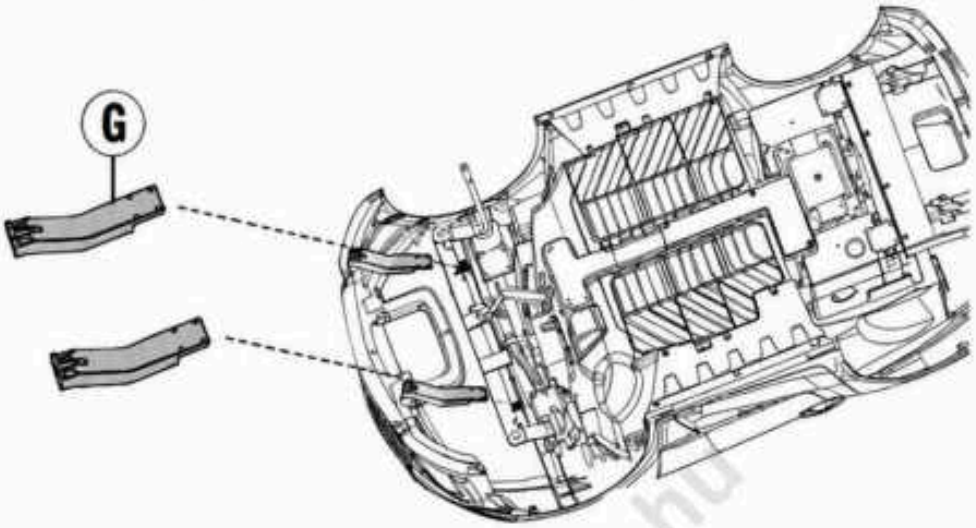

Az ábra szerint: Rögzítse az első tartóelemeket csavarokkal.

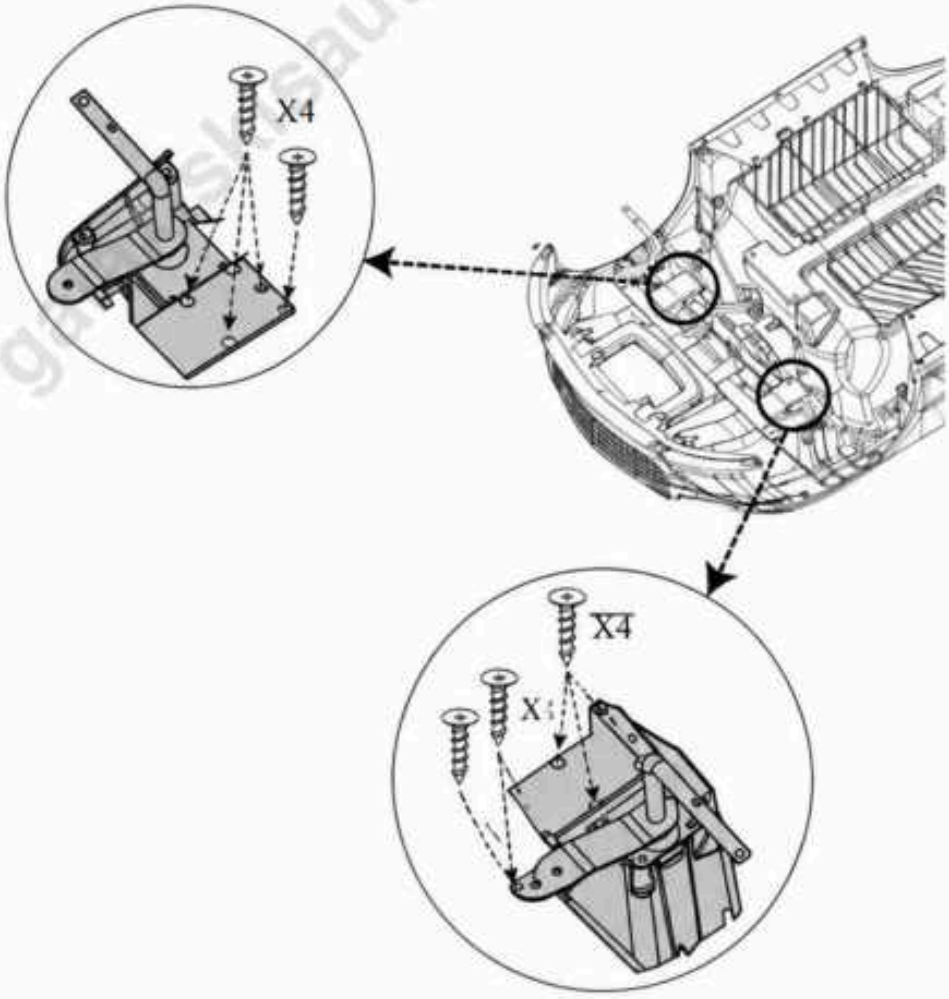

galaxisautok.hu

TERMÉK ÖSSZESZERELÉSE

Az ábra szerint: Rögzítse az első tartólemeket csavarokkal.

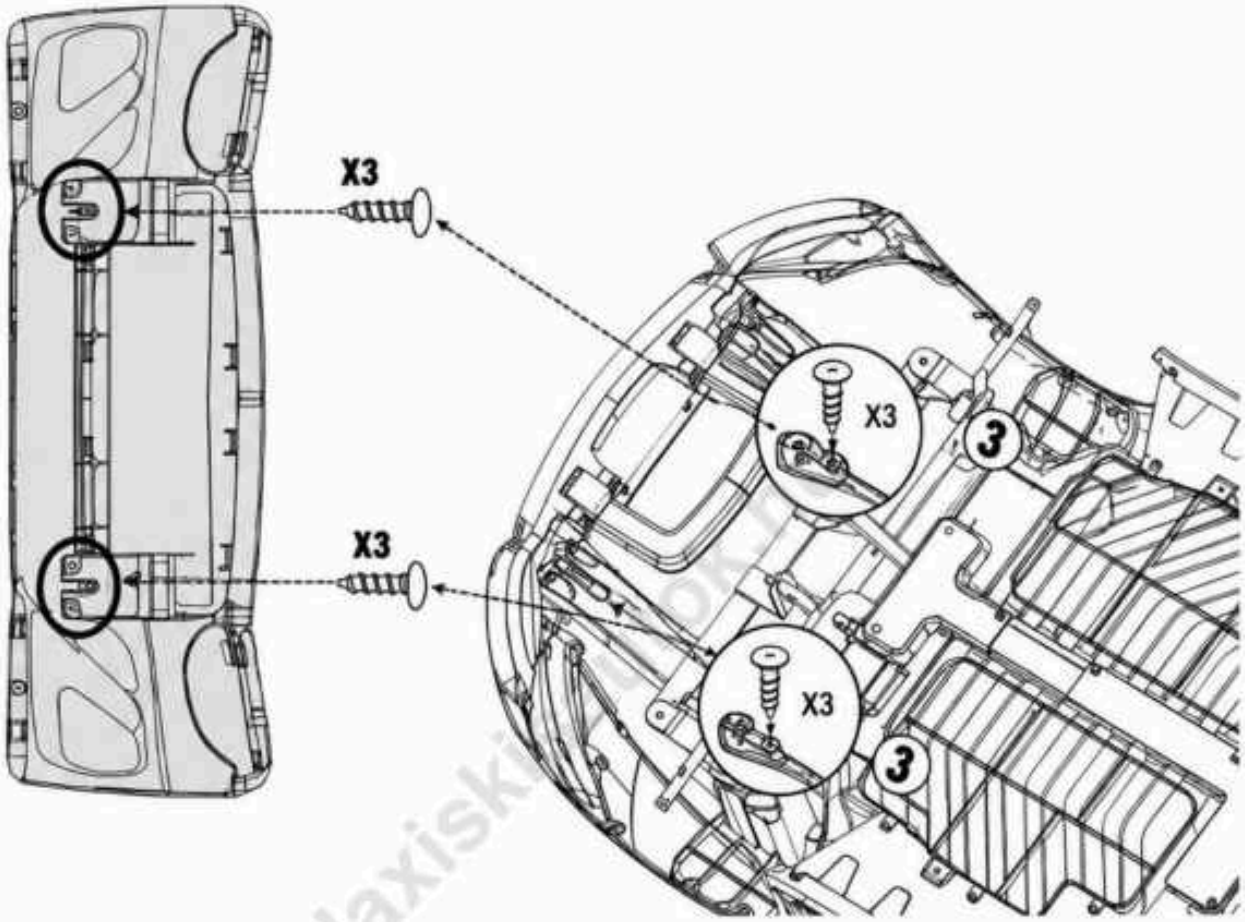

Az ábra szerint: Helyezze be a hátsó tengelyt a jármű testébe.

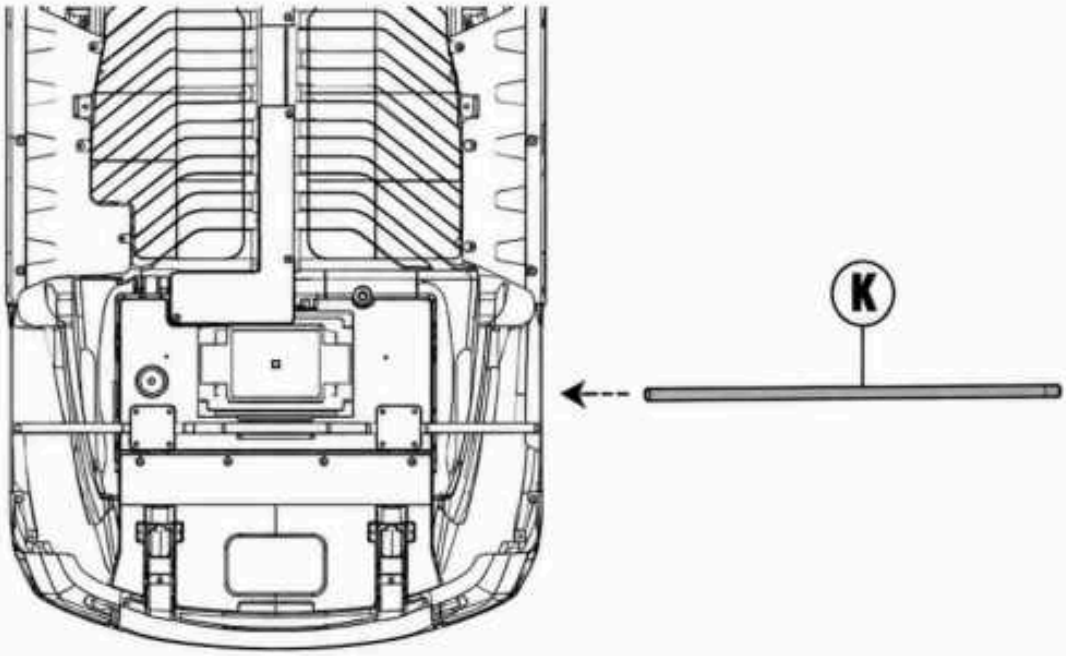

MŰSZERFAL DIAGRAM

Az ábra szerint: sorrendben helyezze be az alátétet, a kereket, az alátétet, a sasszeget és a keréktengelyt az első tengelybe.

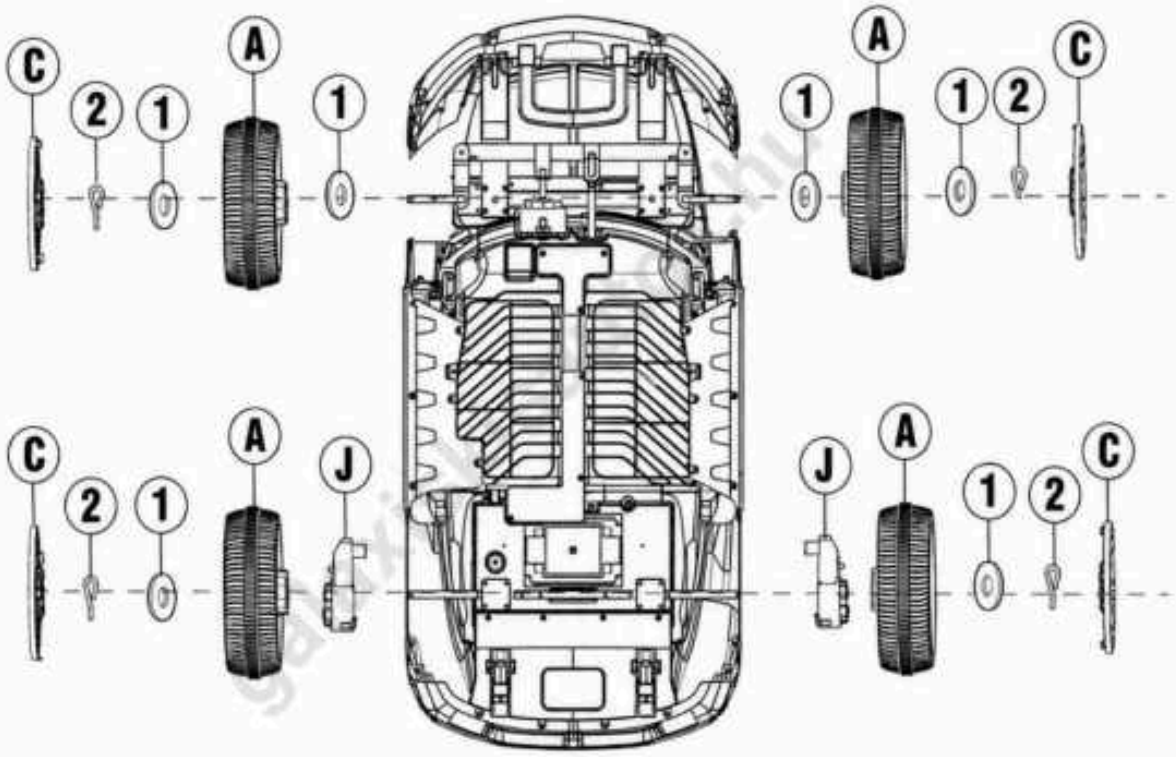

Az ábra szerint: sorrendben helyezze be a motort, a kerekeket, az alátéteket, a sasszegeket és a keréktengelyt a hátsó tengelybe.

DASHBOARD DIAGRAM

Az ábra szerint: először távolítsa el a kormánykeréken előre felszerelt anyákat és csavarokat, majd helyezze a kormánykereket a kormánytengelyre, és rögzítse azt az előre felszerelt csavarokkal és anyákkal.

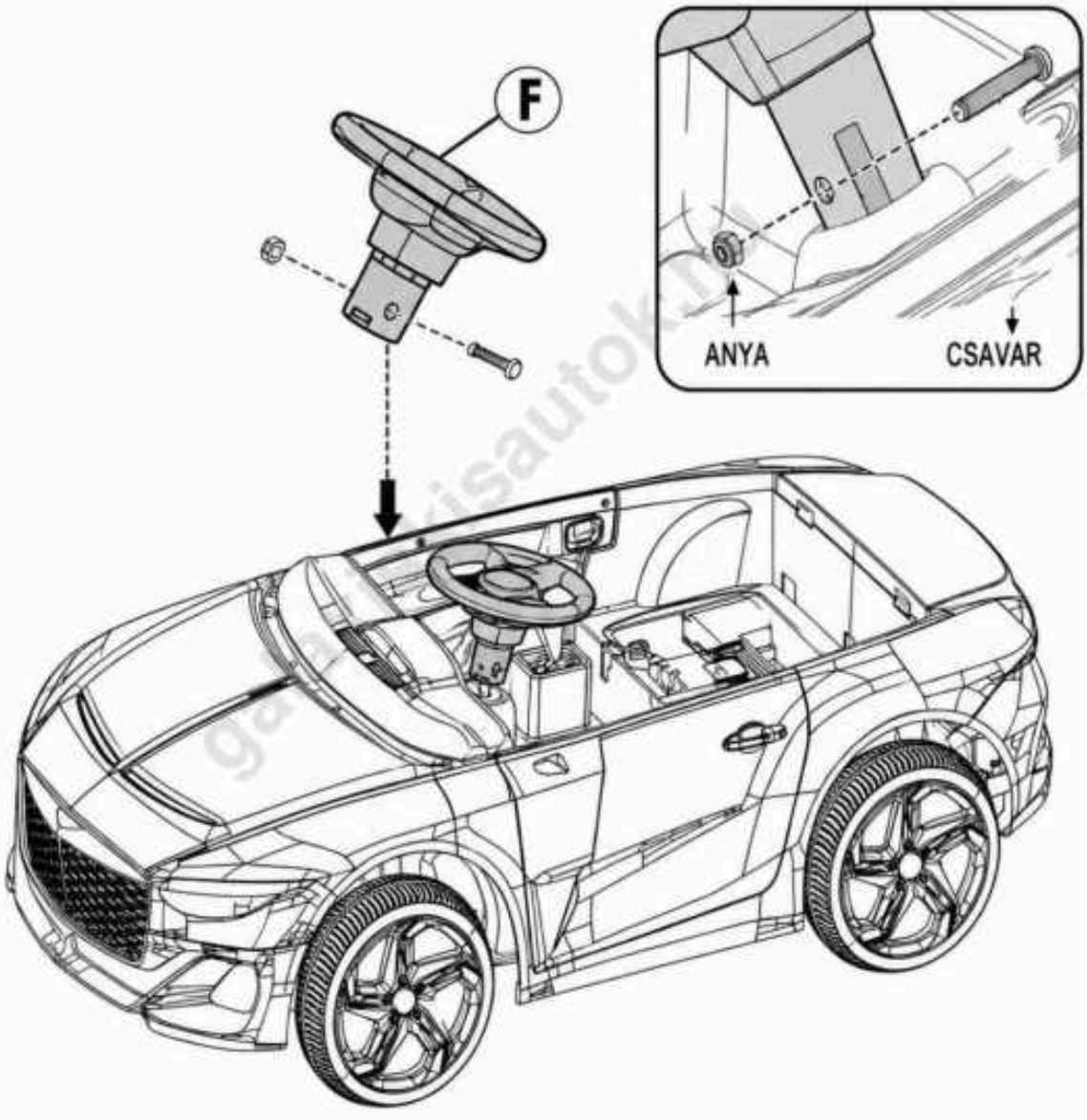

MEGJEGYZÉS:
Húzza meg erősen a csavart és az anyát a kormánykerék rögzítése után.

TERMÉK ÖSSZESZERELÉSE

Szerelje be a kormánykerék elemeit.

- Csavarhúzóval távolítsa el a kormánykerék közepén található elemtartó fedél csavarját.
- Távolítsa el az elemtartó fedelét az elemtartó tetejéről.
- Helyezzen be 2 db 1,5 V AA elemet (nem tartozék) a helyes polaritásnak megfelelően.
- Helyezze vissza az elemtartó fedelét az elemtartóra, és rögzítse az 1. lépésben eltávolított csavarral.

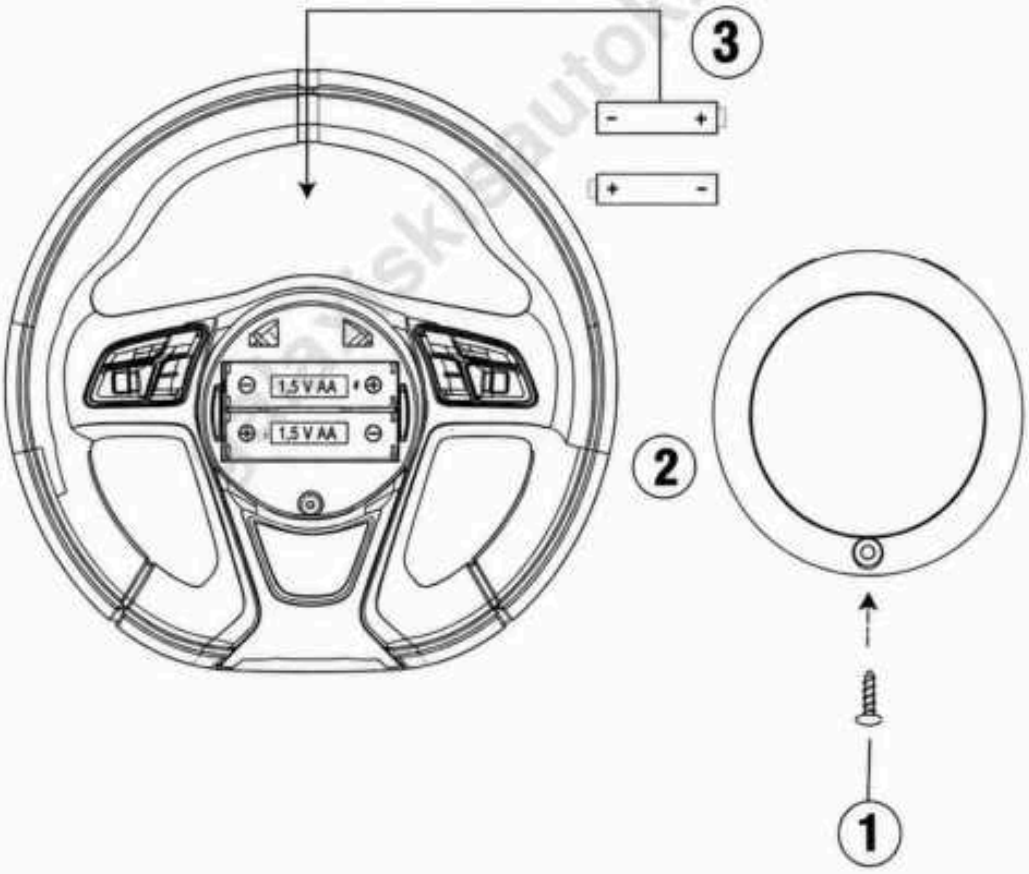

MŰSZERFAL DIAGRAM

Az ábra szerint: Helyezze be a fényvisszaverőt a karosszéria furatába (figyeljen a bal és jobb oldal megkülönböztetésére)

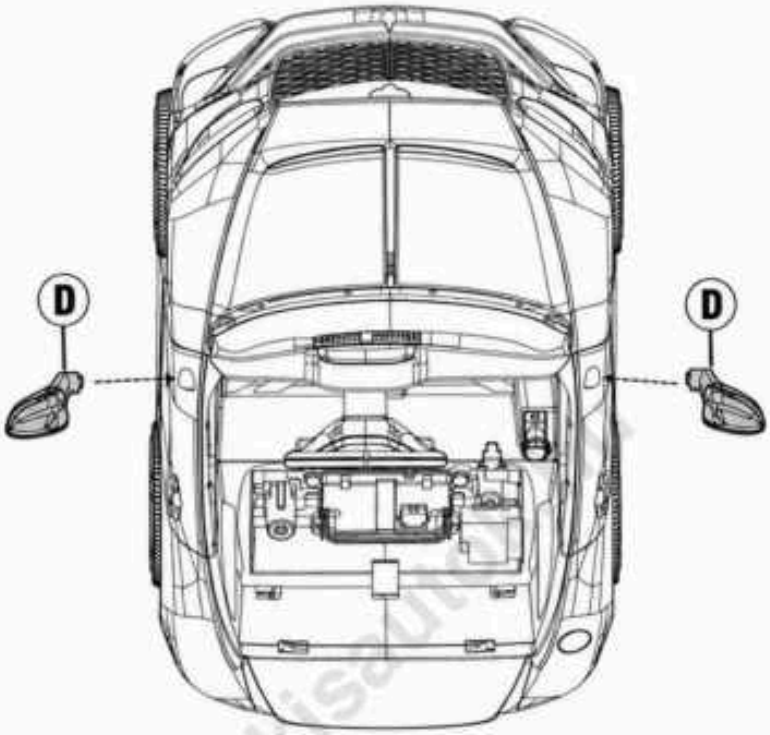

Az ábra szerint: Helyezze be a szélvédőt a karosszéria furatának helyzetébe

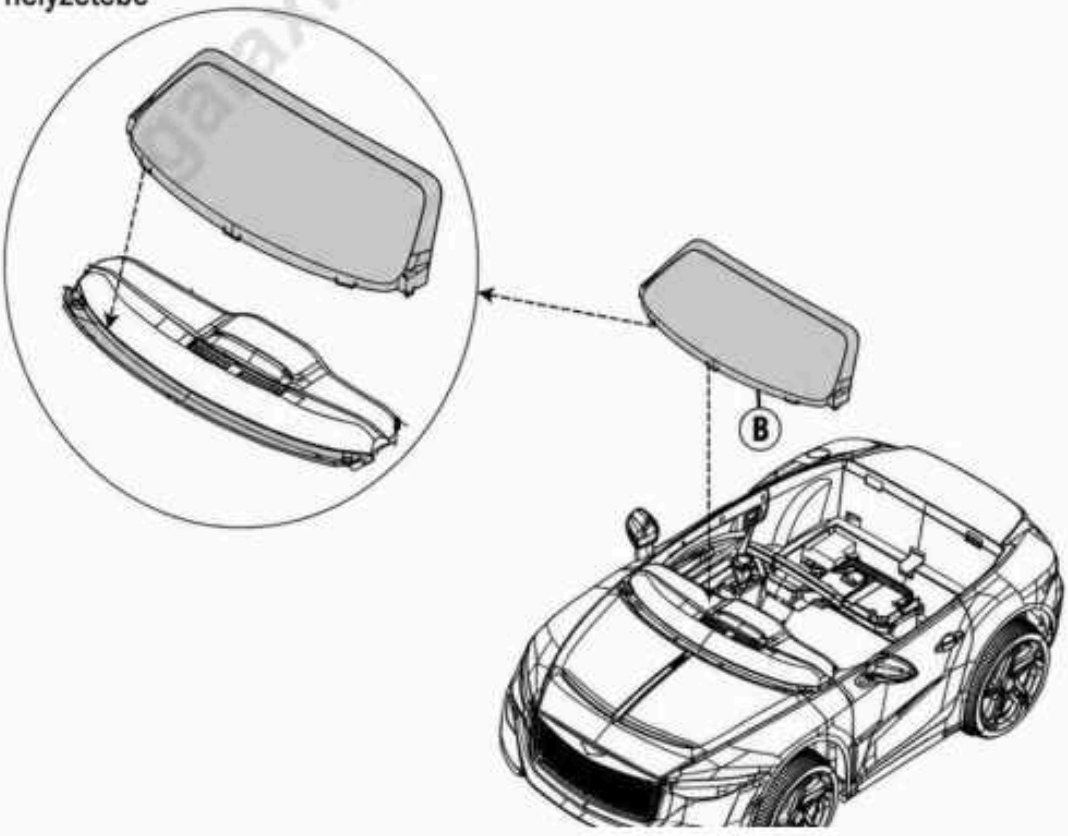

MŰSZERFAL DIAGRAM

1. Keresse meg a tápkábelt a jármű belsejében, és csatlakoztassa a tápkábel dugaszát az akkumulátor megfelelő aljzatába. 2. Keresse meg a motorvezetékeket mindkét oldalon, és csatlakoztassa őket egymáshoz

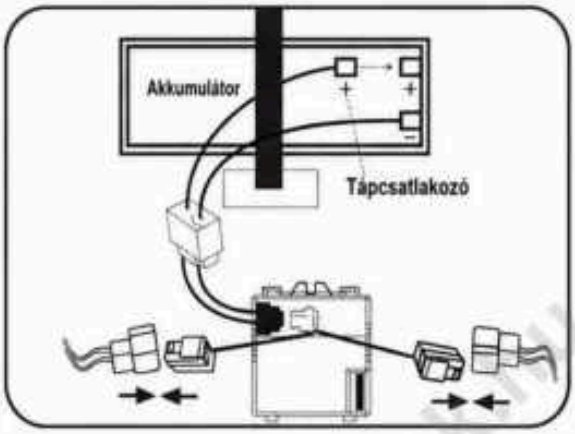

Az ábra szerint: Először csatlakoztassa az ülőpárna alját és hátulját, majd helyezze be az autó karosszériájának nyílásába, és rögzítse egy zárócsattal

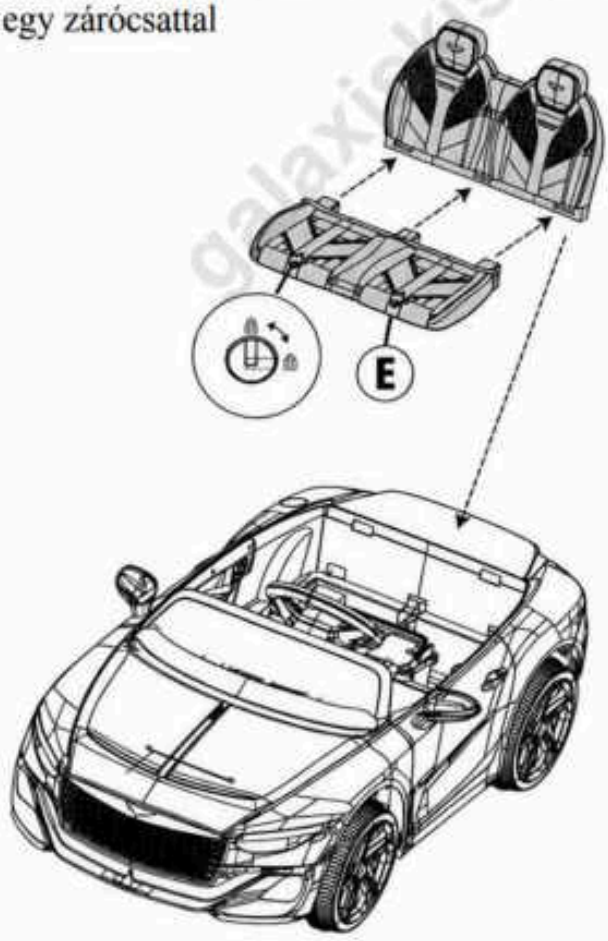

galaxiautos.hu

MŰSZERFAL DIAGRAM

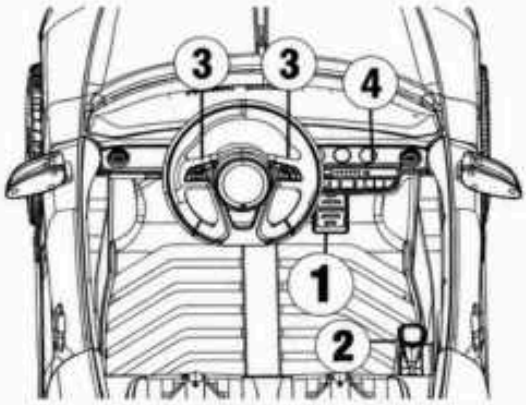

1. Pedál gomb: Nyomja meg a gombot, az autó elindul, felengedéskor az autó lassan megáll.
2. Irányváltó kapcsoló: Változtassa meg az autó haladási irányát, előre-hátra.
3. Kürt gomb: Nyomja meg a duda megszólaltatásához.
4. Vezérlőpanel:

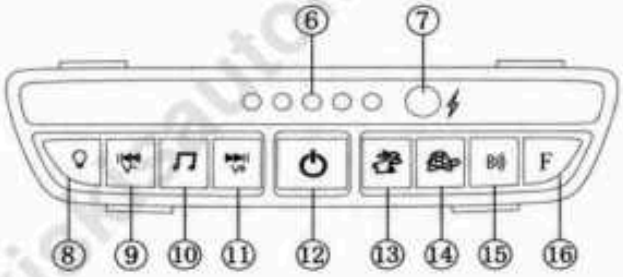

6. Töltöttség kijelző: egyértelműen jelzi az akkumulátor töltöttségét, és segít eldönteni, hogy szükséges-e az akkumulátor töltése;
7. Töltőaljzat: töltés
8. Világítás gomb: nyomja meg a világítás be- vagy kikapcsolásához;
9. Előző dal/hangerő-: nyomja meg az előző dalra váltáshoz, hosszan nyomva tartható a hangerő csökkentéséhez;
10. Zene gomb: nyomja meg a zene lejátszásához; hosszan nyomja 3 másodpercig a zene szüneteltetéséhez
11. Következő dal/hangerő+: nyomja meg a következő dalra váltáshoz, hosszan nyomva tartható a hangerő növeléséhez;
12. Bekapcsoló gomb: be- vagy kikapcsolja a járművet;
13. Nagy sebesség gomb: nyomja meg az autó nagy sebességű üzemmódra váltásához;
14. Kis sebesség gomb: nyomja meg az autó kis sebességű üzemmódra váltásához;
15. Vezeték nélküli technológia: Miután csatlakoztatta mobiltelefonját és a vezeték nélküli eszközt, az autó le tudja játszani a zenét a mobiltelefonjáról
16. FM: FM rádió;

TÁVIRÁNYÍTÓ DIAGRAM

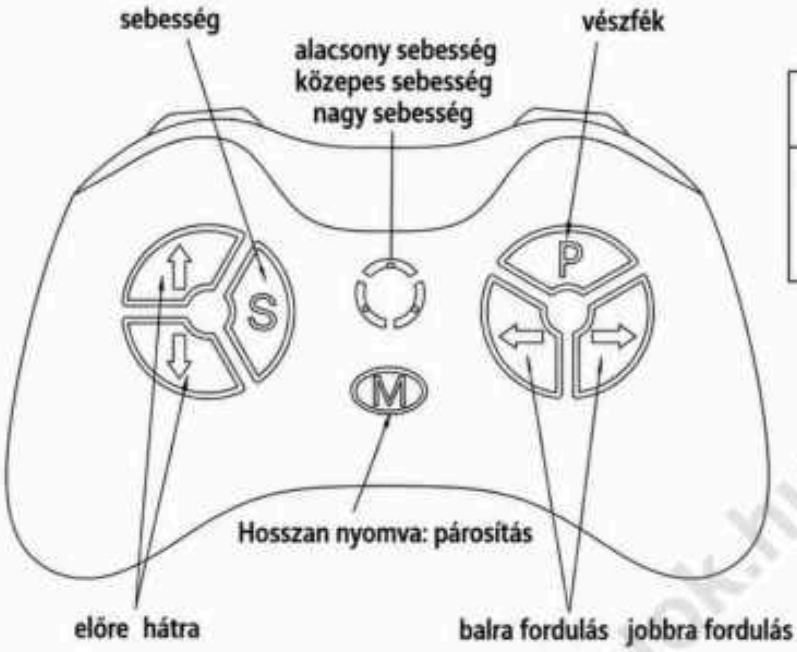

Figyelmeztetés

Kizárólag felnőttek általi használatra

Először a távirányítót használja. Ha a távirányító be van kapcsolva, a lábpedál nem működik.

Használati útmutató:

Vegye ki a távirányítót, nyissa ki a távirányító hátulján található elemmartót, és helyezzen be két AAA LR03 típusú alkáli elemet. Figyeljen az elemek polaritására. Ha az illesztésjelző fény és a sebességjelző fény világít, az azt jelzi, hogy az elemek megfelelően lettek behelyezve. A termék nem tartalmaz száraz elemeket.

<Gombok leírása>

(1) Nyomja meg hosszan az M (párosítás) gombot 2–4 másodpercig, az alacsony sebesség LED fény villog. Kapcsolja be az autót, az alacsony sebesség LED fény folyamatosan villog, majd világítani kezd, ezzel jelezve, hogy a párosítás sikeres. Ha a párosítás sikertelen (az alacsony sebesség LED fény villog), vegye ki az elemeket, és ismételje meg a lépéseket.

P: Nyomja meg a fékezéshez.

S: Sebesség: nyomja meg a sebességváltáshoz (alacsony, közepes és nagy sebesség).

△ Előre ▽ Hátra.

◁ Balra fordulás ▷ Jobbra fordulás

2) Fékgomb: Nyomja meg a megállításhoz; nyomja meg újra az elinduláshoz.
3) Sebességválasztó gomb és sebességjelző: az autó sebességének kiválasztására szolgál. Nyomja meg egyszer a gombot a sebesség váltásához. 3 sebesség ciklikusan vált, a váltási sorrend: alacsony-közepes-magas. A sebességjelző a távirányítón felülről lefelé van elrendezve: magas sebesség jelzőfény, közepes sebesség jelzőfény, alacsony sebesség jelzőfény; amikor egy sebességre vált, a megfelelő jelzőfény világitani fog. Megjegyzés: A sebességfokozat csak előre haladás közben változik.
4) Előre/hátra gombok: az előre és hátra mozgás vezérlésére szolgálnak. Amikor az egyik gombot megnyomja, a haladási sebesség fokozatosan növekszik a beállított sebességszint eléréséig. Így a gyermekek nem fognak hirtelen ütközést kapni.
5) Bal fordulás / jobb fordulás gomb: a bal és jobb irány vezérlésére szolgál.

Megjegyzés: ha 10 másodpercig nincs művelet, a jelzőfény kikapcsol, és a készülék energiatakarékos üzemmódba kapcsol.

galaxisautok.hu

TÖLTÉSI ÚTMUTATÓ

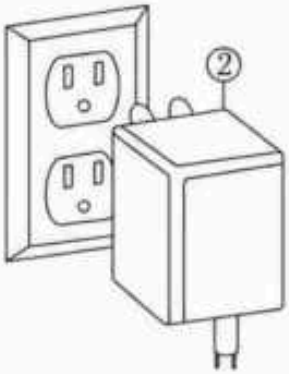

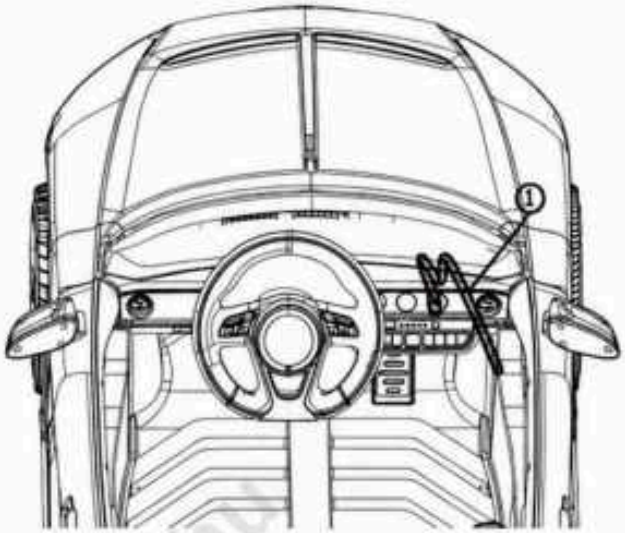

1. Helyezze a töltőcsatlakozót az autó töltőnyílásába.
2. Dugja a töltődugót egy stabil, megfelelő váltakozó áramú (AC) hálózati aljzatba az ábra szerint.

- Az első használat előtt töltse az akkumulátort 15–18 órán keresztül.
- Átlagosan 8–12 óra közötti töltésre lesz szükség. Ne töltse az akkumulátort 20 óránál tovább. A nem megfelelő töltés maradandó károsodást okozhat az akkumulátorban, és érvénytelenítheti a garanciát.
- Az akkumulátor károsodhat, ha teljesen lemerül. Ne hagyja, hogy az akkumulátor teljesen lemerüljön.
- Töltés előtt ellenőrizze az akkumulátort és a töltőt (tápkábel, csatlakozó) kopás és sérülés szempontjából. Ne töltse az akkumulátort, ha sérülést észlel.
- Csak olyan felnőtt, aki elolvasta és megértette a biztonsági figyelmeztetéseket, kezelje, töltse és töltse újra az akkumulátort.

galaxiskisautok.hu

GONDOZÁS AZ ELEKTROMOS JÁRMŰVÉRT

- Tárolja a járművet beltéren, vagy takarja le ponyvával, hogy megóvja a nedves időjárástól.
- Ne hagyja a járművet hosszú időn keresztül a napon, különben a színek kifakulhatnak. Tárolja árnyékban, vagy takarja le ponyvával.
- Ne mossa a járművet slaggal.
- Ne mossa a járművet szappannal.
- Töltse az akkumulátort legalább havonta egyszer az akkumulátor élettartamának meghosszabbítása érdekében.

HIBAELHÁRÍTÁS

PROBLÉMA	OK	MEGOLDÁS
A jármű nem mozog	Alacsony töltöttség	Töltse fel teljesen az akkumulátort
	Elektromos védelem	Hagyja abba a használatot néhány percre, majd indítsa újra
	A kapcsoló nincs a megfelelő pozícióban	Nyomja be teljesen a kapcsolókat
	Az akkumulátor csatlakozói nincsenek csatlakoztatva	Csatlakoztassa az akkumulátor csatlakozóit
Az akkumulátor nem töltődik fel	Az akkumulátor csatlakozói nincsenek csatlakoztatva	Csatlakoztassa az akkumulátor csatlakozóit
	A töltő nincs bedugva a konnektorba vagy aljzatba	Dugja be teljesen a töltőt
Az akkumulátor nem bírja sokáig	Az akkumulátor nincs teljesen feltöltve	Töltse fel teljesen az akkumulátort
Az akkumulátor meleg és enyhe zajt ad töltés közben	Normális	Normális
Lassú sebesség	Alacsony töltöttség	Töltse fel teljesen az akkumulátort
	Túlterhelt jármű	Csökkentse a jármű terhelését
	Egyenetlen vagy lejtős út	Vezessen sík felületen
A jármű rázkódik vezetés közben	Laza csatlakozás a motorhoz	Győződjön meg arról, hogy a motor megfelelően csatlakozik az akkumulátorhoz
Nehéz váltani előre/hátra	Váltás megkísérlése mozgás közben	Csak akkor váltson, amikor a jármű áll
Az előre/hátra kapcsoló fordítva van	A sebességváltó dobozokat helytelenül szerelték be	Győződjön meg róla, hogy az L sebességváltó doboz bal oldalon, az R sebességváltó doboz jobb oldalon van

galaxisalkatrészek.hu

FIGYELMEZTETÉSEK AZ AKKUMULÁTORRAL KAPCSOLATBAN

A járműben lévő akkumulátor nem cserélhető.

- Ne keverje a régi és az új elemeket.
- Ne keverje az alkáli, a hagyományos (szén-cink) és a tölthető elemeket.
- A nem tölthető elemeket nem szabad tölteni.
- A tölthető elemeket csak felnőtt felügyelete mellett szabad tölteni.
- A lemerült elemeket el kell távolítani.
- A tápfeszültség csatlakozóit nem szabad rövidre zárni.
- Ne helyezze az elemeket hőforrás (tűz, elektronikus fűtőberendezés stb.) közelébe vagy abba.
- Ne ütögesse az elemeket kemény tárgyakhoz.
- Ne merítse az elemeket vízbe.
- Az elemeket a megfelelő polaritással helyezze be.
- Csak a gyártó által megadott elemet használja.
- Csak a gyártó által megadott töltőt használja.

⚠ FIGYELMEZTETÉS:

- Viseljen védőfelszerelést. Nem használható a közúti forgalomban.
- A játék használata óvatosságot igényel, mivel a felhasználó vagy harmadik személyek sérülését okozhatja esés vagy ütközés.
- A sérülés kockázatának csökkentése érdekében felnőtt felügyelete szükséges. Soha ne használja közúton, motoros járművek közelében, meredek lejtőkön vagy lépcsőkön, úszómedencékben vagy más vízfelületek közelében; mindig viseljen cipőt, és soha ne engedjen egyszerre egynél több személyt a járműre.

- Az első használat előtt mindig töltse az akkumulátort TELJESEN 18 órán át.
- Minden használat után mindig töltse az akkumulátort TELJESEN 10 órán át.
- Töltse az akkumulátort legalább havonta egyszer, akkor is, ha nem használja a járművét.

⚠ **FIGYELMEZTETÉS:** FELNŐTT ÖSSZESZERELÉST IGÉNYEL

⚠ **FIGYELMEZTETÉS:** Nem használható a közúti forgalomban

⚠ **FIGYELMEZTETÉS:** FULLADÁSVESZÉLY – kis alkatrészek.
3 év alatti gyermekek számára nem alkalmas.

gyerekkisautok.hu